GLOVES EN388 EN407

GLOVES EN388 EN407

EN388
XXXXX

EN407
EFGHIJ

FR GANTS DE PROTECTION CONTRE LES RISQUES THERMIQUES.- Instructions d'emploi: Gants de protection pour risques mécaniques. Gants qui protègent la main ou une partie de la main contre la chaleur et/ou le feu sous l'une ou plusieurs des formes suivantes : flamme, chaleur de contact, chaleur convective, chaleur radiante et petites ou grosses projections de métal fondu. Chaleur de contact (de 0 à 4) : Aptitude du gant à résister à des contacts de 100°C (Niveau 1) / 250°C (Niveau 2) / 350°C (Niveau 3) / 500°C (Niveau 4) pendant 15 secondes. Pour plus de détails voir les performances ci-dessous. (voir tableau): Les niveaux de performance et le pictogramme associé sont marqués sur chaque gant. Les niveaux sont obtenus sur la paume des gants neufs (norme EN388) et sur le gant entier toutes couches comprises (norme EN407). Ils vont du moins performant (niveau 1 ou A) au plus performant (niveaux 4 ou 5 ou 6 ou F selon norme). 0 indique que le gant a un niveau de performance plus faible que le minimum pour le danger individuel donné. X : indique que le gant n'a pas été soumis à l'essai ou que la méthode d'essai ne semble pas convenir du fait de la conception des gants ou du matériau. L'intégrité des gants doit être vérifiée avant utilisation (présence de trous, fissures, déchirures, date de péremption, etc...) et jeter tout gant présentant des défauts avant utilisation. Vérifier que les dispositifs ont la taille appropriée. (voir tableau): PART 1. **Limites d'utilisation:** ▪Ne pas utiliser hors de son domaine d'utilisation défini dans les instructions d'emploi ci-dessus. Les gants présentant une résistance à la déchirure (niveau ≥ 1) ne doivent pas être utilisés lorsqu'il y a risque de happement par des machines en mouvement. ATTENTION ! Les manchettes élastiquées et les gants enduits de latex peuvent entraîner des allergies. Les niveaux de performance sont basés sur les résultats d'essais en laboratoire, lesquels ne reflètent pas nécessairement les conditions réelles du lieu de travail, de par l'influence de divers autres facteurs, tels que la température, l'abrasion, la dégradation, etc… ▪EN388 (J85): Si le niveau de coupure TDM est indiqué (de A à F), il fait référence en terme de résistance à la coupure. ▪EN407 (J67): Résistance à la propagation de la flamme : si la résistance à la propagation de la flamme est 0 ou X : Ne pas mettre en contact direct avec la flamme. Pour plus de détails voir les performances ci-dessous. (voir tableau): PART2 : (1) Niveau de performance : / (2) Chaleur de contact - durée seuil (s). ▪Ces gants ne protègent pas contre des températures extrêmes dont les effets sont comparables à une température ambiante: ≥ +100°C. **Instructions stockage/nettoyage:** Les performances ne sont pas affectées de façon sensible par le vieillissement si le produit est stocké à l'abri de la lumière, de la chaleur et de l'humidité. Aucun entretien particulier n'est préconisé pour ces types de gants.-

EN PROTECTIVE GLOVES AGAINST THERMAL RISKS.- Use instructions: Protective gloves for mechanical risks. Gloves which protect the hand or part of the hand against heat and/or fire in one or more of the following forms: Flame, contact heat, convective heat, radiant heat, small splashes or large quantities of molten metal. Contact heat (from 0 to 4): Ability of the glove to resist direct contact with parts at 100°C (Level 1), 250°C (Level 2), 350°C (Level 3)/ or 500°C Level 4) during 15 seconds. For more information see performances below. (see table): Performance levels and pictogram associated are marked on each glove. The levels are obtained on the palm of the new gloves (for standard EN388) and on the whole glove all layers included (for standard EN407). They are ordered from the least effective (level 1 or A) to the most effective (from 4 or 5 or 6 or F depending on the standard). 0 indicates that the glove falls below the minimum performance level for the given individual hazard. X indicates that the glove has not been tested or the test method is not suitable for the glove design or material. The integrity of the gloves shall be checked before use (presence of holes, cracks, tears, expiration date, etc...) and discard any gloves with defects before use. Check that devices are of suitable sizes. (see table): PART 1. **Usage limits:** ▪Do not use out of the scope of use defined in the instructions above. Gloves with tear resistance (level ≥ 1) must not be used when there is a risk of entanglement by rotating machinery. WARNING ! Elasticated wrists and latex coated gloves may cause allergic reactions. Performance levels are based on the results of laboratory tests, which do not necessarily reflect real conditions in the workplace, due to the influence of the other various factors such as the temperature, the abrasion, the dissipation... ▪EN388 (J85): If the TDM cut-off level is indicated (from A to F), it is the reference in terms of cut-off resistance. ▪EN407 (J67): Flame spread resistance: if the flame spread resistance is 0 or X: Don't put direct contact with the flame. For more information see performances below. (see table): PART2 : (1) Level of performance: / (2) Contact heat - time limit(s). ▪These gloves do not protect against extreme temperatures, the effects of which are comparable to an ambient temperature: ≥ +100°C. **Storage/Cleaning instructions:** The design performance is not significantly affected by ageing if stored away from light in a cool and dry place. No special maintenance is recommended for these types of gloves.-

IT GUANTI DI PROTEZIONE CONTRO RISCHI TERMICI.- Istruzioni d'uso: Guanti di protezione da rischi meccanici. Guanti che proteggono la mano o parte della mano dal calore e / o dal fuoco in una o più delle seguenti forme: fiamma, calore di contatto, calore convettivo, calore radiante e piccoli o grandi schizzi di metallo fuso. Calore da contatto (da 0 a 4): Capacità del guanto di resistere a contatti di 100°C (Livello 1) / 250°C (Livello 2) / 350°C (Livello 3) / 500°C (Livello 4) per 15 secondi. Per ulteriori dettagli, vedere la sezione performance di cui sotto. (vedere tabella): I livelli di prestazioni e il pittogramma associato sono presenti su ogni guanto. I livelli sono ottenuti sul palmo di guanti nuovi (norma EN388) e sull'intero guanto, compresi tutti gli strati (norma EN407). Vanno dal meno performante (livello 1 o A) al più performante (livello 4 o 5 o 6 o F a seconda della norma) 0 indica che il guanto ha un livello di prestazione più scarso del minimo per il rischio individuale considerato. X : indica che il guanto non è stato testato o che il tipo di test non è applicabile ai guanti o ai materiali. L'integrità dei guanti deve essere verificata prima dell'uso (presenza di buchi, crepe, strappi, data di scadenza, ecc.) e scartare eventuali guanti che presentano difetti prima dell'uso. Verificare che i dispositivi siano della dimensione corretta. (vedere tabella): PART 1. **Restrizioni d'uso:** ▪Non utilizzare al di fuori dell'ambito di utilizzo definito nelle istruzioni di impiego allegate in seguito. I guanti resistenti alla lacerazione (livello ≥ 1) non devono essere utilizzati quando c'è rischio d'impigliamento da macchinari in movimento. ATTENZIONE! I polsini elastici e i guanti rivestiti di latex possono causare allergie. I livelli di prestazione sono basati sui risultati delle prove in laboratorio, le quali non riflettono necessariamente le condizioni reali di un ambiente di lavoro, anche per l'influenza di svariati altri fattori, come la temperatura, l'abrasione, la degradazione, ecc. ▪EN388 (J85): Se fosse indicato il livello di taglio TDM (da A a F), fa riferimento al taglio in termini di resistenza. ▪EN407 (J67): Resistenza all'infiammabilità: se la resistenza all'infiammabilità è < di 3 o X: Evitare il contatto diretto con la fiamma. Per ulteriori dettagli, vedere la sezione performance di cui sotto. (vedere tabella): PART2 : (1) Livello di performance : / (2) Calore di contatto - durata soglia (s). ▪I guanti non proteggono da temperature estreme i cui effetti sono simili a temperatura ambiente: ≥ +100°C. **Istruzioni di stoccaggio/pulizia:** Le prestazioni del design non sono influenzate in modo significativo dall'invecchiamento se conservato al riparo dalla luce in un luogo fresco e asciutto. Non è previsto alcun tipo di manutenzione particolare per questi tipi di guanti.-

ES GUANTES DE PROTECCIÓN CONTRA RIESGOS TÉRMICOS.- Instrucciones de uso: Guantes de protección para riesgos mecánicos. Guantes de protección de las manos o de una parte de las manos frente al calor y al fuego en una o varias de las siguientes formas: llama, calor de contacto, calor convectivo, calor radiante y salpicaduras pequeñas o medianas de metal fundido. Calor de contacto (de 0 a 4): Capacidad del guante para soportar contactos de 100 °C (nivel 1) / 250 °C (nivel 2) / 350 °C (nivel 3) / 500 °C (nivel 4) durante 15 segundos. Para más detalles, vea los rendimientos abajo. (ver tabla): Los niveles de desempeño y el pictograma asociado están marcados en cada guante. Los niveles se obtienen de la palma del guante nuevo (para tipos estándar EN388) y en todo el guante se incluyen todas las capas (para tipos estándar EN407). Van desde el de menor desempeño (nivel 1 o A) al de mayor desempeño (nivel 4 o 5 o 6 o F según la norma). 0 indica que el guante tiene un nivel de rendimiento más débil que el mínimo para el peligro individual dado. X : indica que el guante no ha sido sometido a la prueba o que el método de prueba no parece conveniente tomando en cuenta la concepción de los guantes o el material. Debe comprobar la integridad de los guantes antes de usarlos (agujeros, fisuras, desgarros, fecha de caducidad, etc.) y desechar los guantes que tengan desperfectos. Verificar que el dispositivo tenga el talle apropiado. (ver tabla): PART 1. **Límites de aplicación:** ▪No utilizar fuera del alcance de uso definido en las instrucciones de empleo precedentes. Los guantes con resistencia al desgaste (nivel ≥ 1) no deben utilizarse cuando haya riesgo de enredo por la maquinaria en movimiento. ¡ATENCIÓN! Las muñecas elásticas y los guantes recubiertos de látex pueden causar reacciones alérgicas. Los niveles de rendimiento se basan en los resultados de pruebas de laboratorio, las cuales no reflejan necesariamente las condiciones reales del lugar de trabajo, en cuanto a la influencia de diversos otros factores, como la temperatura, la abrasión, la degradación, etc... ▪EN388 (J85): Si el nivel de corte TDM está indicado (de A a F) hace referencia en términos de resistencia al corte. ▪EN407 (J67): Resistencia a la combustibilidad: si la resistencia a la combustibilidad es < a 3 ó X: No poner en contacto directo con la llama. Para más detalles, vea los rendimientos abajo. (ver tabla): PART2 : (1) Nivel de usos: / (2) Calor de contacto - duración del umbral. ▪Estos guantes no protegen contra temperaturas extremas, cuyos efectos son comparable s a una temperatura ambiente: ≥ +100°C. **Instrucciones de almacenamiento/limpieza:** Las prestaciones no se ven afectadas de manera sensible por el envejecimiento si el producto se guarda protegido de la luz, el calor y la humedad. No se recomienda ningún mantenimiento en particular para este tipo de guantes.-

PT LUVAS DE PROTEÇÃO CONTRA RISCOS TÉRMICOS.- Instruções de uso: Luvas de protecção para riscos mecânicos. Luvas que protegem as mãos ou parte das mãos do calor e/ou fogo de uma ou mais das seguintes formas: Chama, calor de contacto, calor convectivo, calor radiante, pequenos respingos ou grandes quantidades de metal fundido. Calor de contato (de 0 a 4): capacidade da luva de suportar contato com 100°C (Nível 1), 250°C (Nível 2), 350°C (Nível 3)/ ou 500°C Nível 4) durante 15 segundos. Para mais informações, ver os desempenhos indicados a seguir. (ver tabela): Os níveis de desempenho e o pictograma associado encontram-se marcados em cada luva. Os níveis são obtidos na palma das luvas novas (norma EN388) e nas luvas inteiras, independentemente das camadas (norma EN407). São classificados do menos eficiente (nível 1 ou A) ao mais eficiente (níveis 4 ou 5 ou 6 ou F, consoante a norma) Zero (0) indica que a luva tem um nível de eficiência mais baixo que o mínimo para o perigo individual apresentado. X: Indica que a luva não foi submetida ao ensaio ou que o método de ensaio não é conveniente devido a concepção das luvas ou do material. A integridade das luvas deve ser verificada antes da utilização (presença de orifícios, fissuras, rasgões, data de validade, etc...) e eliminar qualquer luva com defeitos antes de utilizar. Verificar se a altura dos dispositivos é adequada. (ver tabela): PART 1. **Limitação de uso:** ▪Não utilizar para além do âmbito de utilização definido nas instruções acima. As luvas que apresentam uma resistência ao rasgo (nível ≥1) não devem ser utilizadas quando existe risco de se ficar preso em máquinas em movimento. CUIDADO ! Os punhos elásticos e as luvas revestidas com latex podem provocar reações alérgicas. Os níveis de desempenho baseiam-se em resultados de testes em laboratório, os quais não refletem necessariamente as condições reais do local de trabalho, sujeitas à influência de diversos fatores, como a temperatura, a abrasão e a degradação, etc. ▪EN388 (J85): Se for indicado o nível de corte TDM (de A a F) , refere-se em termos de resistência ao corte. ▪EN407 (J67): Resistência à inflamabilidade: se a resistência à inflamabilidade for < a 3 ou X: Não colocar em contacto directo com a chama. Para mais informações, ver os desempenhos indicados a seguir. (ver tabela): PART2 : (1) Nível de desempenho / (2) Calor de contacto - duração limiar (s). ▪Estas luvas não protegem contra temperaturas extremas, cujos efeitos equiparam-se a uma temperatura ambiente. ≥ +100°C. **Armazenamento/manutenção e limpeza:** O desempenho do design não é afetado significativamente pelo envelhecimento se armazenada afastada da luz solar direta num local fresco e seco. Não há manutenção para este produto.-

NL BESCHERMENDE HANDSCHOENEN TEGEN THERMISCHE GEVAREN.- Gebruiksaanwijzing: Beschermende handschoenen tegen mechanische risico's. Handschoenen die de handen of een deel van de handen beschermen tegen hitte en/of vuur in een van de volgende vormen: vlammen, contactwarmte, convectiewarmte, stralingswarmte, kleine spatten of grote hoeveelheden gesmolten metaal. Contactwarmte (van 0 tot 4) : Weerstand van de handschoen tegen contact met onderdelen van 100°C (niveau 1) / 250°C (niveau 2) / 350°C (niveau 3) / 500°C (niveau 4) gedurende 15 seconden. Raadpleeg onderstaande kenmerken voor meer informatie. (zie tabel): De prestatieniveaus en de bijbehorende pictogram staan op elke handschoen aangegeven. De niveaus worden behaald op de palm van de nieuwe handschoenen (norm EN388) en op de hele handschoen inclusief alle lagen (norm EN407). Dit gaat van minst sterk (niveau 1 of A) naar sterkst (niveaus 4 of 5 of 6 of F afhankelijk van de norm). 0 geeft aan dat de handschoen een lager kwaliteitsniveau heeft dan het minimaal vereiste voor het individueel gegeven risico. X: geeft aan dat de handschoenen niet zijn getest of dat de testmethode niet lijkt te voldoen gezien het ontwerp of het materiaal van de handschoenen. Voor gebruik moet de integriteit van de handschoenen worden gecontroleerd (aanwezigheid van gaten, barsten, scheuren, uiterste gebruiksdatum, enz.) en handschoenen met een defect moeten voor gebruik worden weggegooid. Controleer dat de uitrusting de juiste maat heeft. (zie tabel): PART 1. **Gebruiksbeperkingen:** ▪Niet gebruiken voor andere doeleinden dat aangegeven in de onderstaande handleiding. Handschoenen met een scheurweerstand (niveau ≥ 1) mogen niet gebruikt worden als er een klemrisico bestaat door roterende machines. PAS OP! Elastische manchetten en latex-gecoate handschoenen kunnen allergieën veroorzaken. De prestatieniveaus zijn gebaseerd op de testresultaten in het laboratorium, die niet altijd met de werkelijke condities van de werkplek overeenkomen door de invleod van veel andere factoren zoals temperatuur, schuren en beschadigen etc… ▪EN388 (J85): Indien het snijrisiconiveau TDM aangegeven is (van A tot F), wordt hiermee het prestatieniveau van de snijweerstand bedoeld. ▪EN407 (J67): Bestendigheid tegen ontvlambaarheid: indien de weerstand tegen ontvlambaarheid is < dan 3 of X: Niet in direct contact met een vlam brengen. Raadpleeg onderstaande kenmerken voor meer informatie. (zie tabel): PART2 : (1) Prestatieniveau : / (2) Contactwarmte - duur overgang (s). ▪Deze handschoenen beschermen niet tegen extreme temperaturen waarvan de effecten vergelijkbaar zijn aan een omgevingstemperatuur: ≥ +100°C. **Instructies voor het opslaan/reinigen:** Mits koel en droog opgeborgen, uit de buurt van direct zonlicht, worden de prestaties niet aanzienlijk beïnvloed. Geen enkel bijzonder onderhoud is vereist voor dit type handschoenen.-

DE SCHUTZHANDSCHUHE GEGEN THERMISCHE RISIKEN.- Einsatzbereich: Schutzhandschuhe bei mechanischen Risiken. Handschuhe, die die Hand oder einen Teil der Hand vor Hitze und/oder Feuer in einer oder mehreren der folgenden Formen schützen: Flamme, Kontakthitze, konvektive Hitze, Strahlungshitze, kleine Spritzer oder große Mengen geschmolzenen Metalls. Kontaktwärme (von 0 bis 4): Fähigkeit des Handschuhs, direktem Kontakt mit Teilen bei 100 °C (Stufe 1), 250 °C (Stufe 2), 350 °C (Stufe 3)/ oder 500 °C Stufe 4) für 15 Sekunden zu widerstehen. Asbest. Mehr Informationen finden sie untenstehend bei den Leistungen. (siehe Tabelle): Jeder Handschuh ist mit den Leistungsanforderungen sowie dem ihnen entsprechenden Piktogramm gekennzeichnet. Die Einstufungen werden in Bezug auf die Handschuhinnenfläche neuer Produkte vergeben (Norm EN388) und in Bezug auf den gesamten Handschuh, alle Schichten inklusive (Norm EN407). Die Kennzeichnung geht von den leistungsschwächsten (1 oder A) bis zu den leistungsstärksten (4 oder 5 oder 6 bzw. F je nach Norm) Werten. 0 bedeutet, dass der Schutzhandschuh ein noch geringeres Schutzniveau als das für eine individuell gegebene Gefahr erlaubte Minimum bietet. X: bedeutet, dass der Schutzhandschuh entweder keinerlei Tests unterzogen wurde oder dass das Testverfahren aufgrund des Handschuhaufbaus oder der Materialien nicht durchführbar scheint. Die Integrität der Handschuhe ist vor der Verwendung zu überprüfen (Vorhandensein von Löchern, Rissen, Brüchen, Verfallsdatum usw.) und Handschuhe mit Mängeln vor der Verwendung zu entsorgen. Achten Sie darauf, dass die Anzüge in der Größe passen. (siehe Tabelle): PART 1. **Gebrauchseinschränkungen:** ▪Nicht außerhalb des in der unten aufgeführten Anleitung angegebenen Anwendungsbereichs verwenden. Die über eine Reißfestigkeit (Niveau ≥ 1) verfügenden Handschuhe dürfen nicht verwendet werden, wenn die Gefahr des Einziehens durch Maschinen in Bewegung besteht. ACHTUNG! Die elastischen´Stulpen und die beschichteten Latex-Handschuhe können Allergien auslösen. Die Leistungsklassen basieren auf Prüfergebnissen im Labor, die nicht notwendigerweise den realen Bedingungen am Arbeitsplatz entsprechen, wo verschiedener Faktoren, wie Temperatur, Verschleiß und Abnutzung usw. zusammenwirken. ▪EN388 (J85): Bei Angabe eines TDM-Schnittwertes (von A bis F) nimmt dieser Bezug auf die Schnittfestigkeit. ▪EN407 (J67): Brennfestigkeit : wenn die Brennfestigkeit < 3 oder X: Nicht mit direkten Flammen in Kontakt kommen. Asbest. Mehr Informationen finden sie untenstehend bei den Leistungen. (siehe Tabelle): PART2 : (1) Leistungsanforderungen : / (2) Kontaktwärme - Schwellendauer. ▪Diese Handschuhe bieten keinen Schutz gegen Extremtemperaturen, deren Auswirkungen vergleichbar sind mit einer Umgebungstemperatur von: ≥ +100°C. **Reinigungs/Aufbewahrungsanweisungen:** Die Leistungsfähigkeit des Designs wird durch Alterung nicht wesentlich beeinträchtigt, wenn es kühl und trocken und vor Licht geschützt aufbewahrt wird. Diese Art Schutzhandschuh bedarf keiner besonderen Pflege.-

PL RĘKAWICE CHRONIĄCE PRZED ZAGROŻENIAMI TERMICZNYMI.- Zastosowanie: Rękawica chroniąca przed zagrożeniami mechanicznymi. Rękawice chroniące dłonie lub części rąk przed gorącem i/lub ogniem, którego źródłem mogą być: płomień, ciepło kontaktowe, ciepło konwekcyjne, ciepło promieniowania, niewielkie lub duże odpryski roztopionego metalu. Ciepło kontaktowe (od 0 do 4): Wytrzymałość rękawicy na styczność z temp. 100°C (Poziom 1) / 250°C (Poziom 2) / 350°C (Poziom 3) / 500°C (Poziom 4) przez 15 sekund. Szczegółowe informacje znajdują się w rozdziale Parametry. (patrz tabela): Każda rękawica jest oznaczona poziomem efektywności i odpowiednim piktogramem. Poziomy uzyskano na powierzchni dłoniowej nowych rękawic (norma EN388) i na całej rękawicy włącznie z wszystkimi warstwami (EN407). Są sklasyfikowane od najniższej (poziom 1 lub A) do najwyższej efektywności (poziom 4 lub 5 lub 6 lub F, zależnie od normy). 0 informuje, że poziom wytrzymałości rękawicy jest niższy od wymaganego minimum, niezbędnego do zapewnienia bezpieczeństwa osobistego. X oznacza, że rękawica nie została poddana badaniu lub metoda zastosowana podczas badań nie wydaje się być odpowiednia ze względu na projekt rękawicy lub materiał. Stan rękawic należy sprawdzić przed przystąpieniem do użytkowania (pod kątem dziur, pęknięć, rozdarć, daty ważności itp..) i jeżeli noszą ślady uszkodzeń nie używać, tylko wyrzucić. Sprawdzić, czy rozmiar kombinezonu został odpowiednio dobrany. (patrz tabela): PART 1. **Ograniczenia w użytkowaniu:** ▪Nie używać w innym obszarze zastosowania niż określono w powyższej instrukcji obsługi. Nie należy używać rękawic o odporności na rozerwanie (≥ poziom 1), jeżeli istnieje ryzyko uchwycenia przez poruszające się maszyny. UWAGA! Elastyczne mankiety i rękawice z powłoką lateksową mogą powodować alergie. Poziom wytrzymałości jest określany na podstawie badań laboratoryjnych, które niekoniecznie odzwierciedlają rzeczywiste warunki panujące w miejscu pracy, na które maja wpływ inne czynniki takie jak temperatura, ścieralność, uszkodzenia, itp. ▪EN388 (J85): Jeśli jest wskazany poziom przecięcia TDM (od A do F), odnosi się on do odporności na przecięcie. ▪EN407 (J67): Odporność ogniowa: jeśli odporność ogniowa jest < 3 lub X: Nie narażać na bezpośredni kontakt z płomieniem. Szczegółowe informacje znajdują się w rozdziale Parametry. (patrz tabela): PART2 : (1) Poziom odporności: / (2) Ciepło kontaktowe - próg czasu trwania (s). ▪Te rękawice nie chronią przed ekstremalnymi temperaturami, których skutki są porównywalne do temperatury otoczenia: ≥ +100°C. **Przechowywanie/czyszczenie:** Skuteczność ochrony nie ulegnie znaczącemu obniżeniu z powodu starzenia, jeżeli wyrób przechowywany jest w ciemnym, chłodnym i suchym miejscu. Nie zaleca się żadnej szczególnej konserwacji rękawic tego typu.-

CS OCHRANNÉ RUKAVICE PROTI TEPELNÝM RIZIKŮM.- Návod k použití: Ochranné rukavice proti mechanickým rizikům. Rukavice, které chrání ruce nebo část rukou vůči teplu a/nebo ohni v jedné nebo několika z následujících podob: plamen, kontaktní teplo, konvekční teplo, sálavé teplo a malé či velké postříkání roztaveným kovem. Kontaktní teplo (od 0 do 4): Rukavice jsou schopny odolávat kontaktům s díly při 100 °C (úroveň 1) / 250 °C (úroveň 2) / 350 °C (úroveň 3) / 500 °C (úroveň 4) po dobu 15 vteřin. Více podrobností o vlastnostech kombinézy viz níže. (viz tabulka): Vlastnosti jsou i s příslušným piktogramem uvedeny na každé rukavici. Úrovně jsou dosaženy na dlaních rukavic (pro normu EN388) a na celé rukavici včetně všech vrstev (pro normu EN407). Značení postupuje od nejnižšího stupně ochrany (úroveň 1 či A) až po nejvyšší stupeň ochrany (úrovně 4 nebo 5 nebo 6 či F dle normy). 0 udává, že rukavice má úroveň výkonnosti menší než je minimální úroveň pro dané individuální nebezpečí. X: udává, že rukavice nebyla podrobena testu nebo metoda testu neodpovídá tomu, jak byly rukavice či materiál koncipovány. Před použitím je třeba zkontrolovat celistvost rukavic (přítomnost děr, prasklin, trhlin, datum expirace atd. ...) a před použitím je třeba takové vadné rukavice vyhodit. Dbejte na správnou velikost kombinézy. (viz tabulka): PART 1. **Meze použití:** ▪Tento oděv nepoužívejte k jiným účelům než těm, které jsou uvedeny v návodu k použití výše. Rukavice s odolností proti roztržení (úroveň ≥ 1) se nesmějí používat tam, kde existuje riziko vtažení pohybujícím se strojem. POZOR! Elastické manžety a rukavice potažené latexem mohou způsobit alergie. Úroveň kvality vychází z výsledků zkoušek v laboratoři, které neodrážejí nutně skutečné podmínky na pracovišti z důvodů vlivu různých jiných faktorů, jako například teplota, obroušení, poškození, atd. ▪EN388 (J85): Je-li uvedena úroveň ochrany TDM (A až F), odkazuje na odpovídající stupeň ochrany proti proříznutí. ▪EN407 (J67): Odolnost proti vznícení: je-li odolnost proti vznícení nižší než alespoň úroveň 3 nebo X: Vyvarujte se přímého kontaktu s plamenem. Více podrobností o vlastnostech kombinézy viz níže. (viz tabulka): PART2 : (1) Kvalitativní třída: / (2) Kontaktní teplo - Mezní doba působení. ▪Tyto rukavice neposkytují ochranu před extrémními teplotami, jejichž účinky jsou srovnatelné s teplotou okolního prostředí: ≥ +100°C. **Pokyny pro skladování/Čištění:** Výkon není významně ovlivněn stárnutím, pokud je výrobek skladován tak, aby byl chráněn před světlem, teplem a vlhkostí. Pro tento typ rukavic se nedoporučuje žádná zvláštní údržba.-

SK OCHRANNÉ RUKAVICE PROTI TEPELNÝM RIZIKÁM.- Návod na použitie: Ochranné rukavice voči mechanickým rizikám. Rukavice, ktoré chránia ruky alebo časti rúk voči teplu a/alebo ohňu v niektorej(-ých) z týchto podôb: plameň, kontaktné teplo, konvekčné teplo, sálavé teplo a malé či veľké postriekanie roztaveným kovom. Kontaktné teplo (od 0 do 4): Rukavice sú schopné odolávať kontaktom s dielmi pri 100 °C (úroveň 1) / 250 °C (úroveň 2) / 350 °C (úroveň 3) / 500 °C (úroveň 4) počas 15 sekúnd. Podrobné informácie nájdete nižšie v časti o výkonnosti. (pozri tabuľku): Na každej rukavici sú uvedené úrovne ochrany a príslušný piktogram. Úrovne boli získané na dlani nových rukavíc (norma EN388) a na celej rukavici na všetkých jej vrstvách (norma EN407). Je možné ich usporiadať od najmenej odolných (úroveň 1 alebo A) až po najodolnejšie (úroveň 4 alebo 5 alebo 6, alebo F - v závislosti od normy). 0 označuje, že rukavice majú účinnosť nižšiu ako je minimum pre dané individuálne nebezpečenstvo. X: Označuje, že rukavice neboli vystavené skúške alebo že sa zdá, že skúšobná metóda nevyhovela kvôli návrhu rukavíc alebo kvôli materiálu. Pred použitím je potrebné skontrolovať celistvosť rukavíc (diery, praskliny, trhliny, dátum exspirácie atď.) a takéto závadné rukavice sa musia vyhodiť. Skontrolujte, či majú pomôcky vhodnú veľkosť. (pozri tabuľku): PART 1. **Obmedzenia pri používaní:** ▪Výrobok nepoužívajte mimo oblasti používania definovanej vyššie v návode na používanie. Rukavice s odolnosťou proti roztrhnutiu (úroveň ≥ 1) sa nesmú používať, ak existuje riziko zachytenia pri pohybe stroja. UPOZORNENIE! Elastické manžety a rukavice potiahnuté latexom môžu spôsobiť alergické reakcie. Výkonnostné úrovne sú založené na výsledkoch laboratórnych skúšok, ktoré úplne neodrážajú skutočné podmienky na pracovnom mieste, kvôli vplyvu rôznych iných faktorov, ako napríklad teplota, otieranie, poškodenie apod. ▪EN388 (J85): Ak je uvedená úroveň porezania TDM (A až F), týka sa odolnosti voči porezaniu. ▪EN407 (J67): Odolnosť voči vznieteniu: ak je odolnosť voči vznieteniu < ako 3 alebo X: Nevystavujte priamemu styku s ohňom. Podrobné informácie nájdete nižšie v časti o výkonnosti. (pozri tabuľku): PART2 : (1) Úroveň účinnosti: / (2) Kontaktné teplo - hraničná doba (s). ▪Tieto rukavice nechránia pred extrémnymi teplotami, ktorých účinnosť je porovnateľná s teplotou prostredia: ≥ +100°C. **Uskladňovania/Čistenia:** Vek zásadne neovplyvňuje funkčnosť výrobku, pokiaľ sa uchováva mimo svetla, na studenom a suchom mieste. Tieto typy rukavíc si nevyžadujú žiadnu špeciálnu údržbu.-

HU TERMIKUS KOCKÁZATOK ELLEN VÉDŐ KESZTYŰK.- Használati útmutató: Mechanikai kockázatok elleni védőkesztyű. Kesztyű, amely a kezét vagy a kezének egy részét megvédi a hőtől és/vagy a tűztől, azok alábbi formáiban: láng, kontakthő, konvekciós hő, sugárzó hő és olvadt fém kisebb vagy nagyobb fröccsenése. Kontakt hő (0 és 4 között): A kesztyű képes ellenállni az alkatrészekkel való közvetlen érintkezésnek 100 °C-on (1. szint), 250 °C-on (2. szint), 350 °C-on (3. szint) / vagy 500 °C-on 4. szint) 15 másodpercig. További részletekért lásd az alábbi védelmi szinteket. (lásd táblázat): A teljesítményszinteket és a hozzájuk tartozó piktogramokat minden kesztyűn jelölik. A szintek az új kesztyű tenyér részén (EN388 szabvány) és a kesztyű egészén beleértve az összes réteget (EN407 szabvány) kerültek megállapításra. A szintjelölés a legkevésbé hatékonytól (1-es vagy A szinttől) a leghatékonyabbig (a normától függően 4-es vagy 5- es vagy 6-ös vagy F szintig) terjed. A 0 szint azt mutatja, hogy az egyedi veszélyforrással szemben nem mutat védelmet. A nagy szám nagy védelmi képességet jelöl (4 – 5. szint). Az X azt mutatja, hogy a kesztyűt nem vizsgálták. Használat előtt ellenőrizze a kesztyű integritását (lyukak, repedések, szakadások, lejárati idő stb.), és a sérült kesztyűt dobja el. Ellenőrizze, hogy az eszközök mérete megfelelő! (lásd táblázat): PART 1. **Használati korlátok:** ▪Ne használja az eszközt a fenti használati utasításban meghatározott felhasználási területeken kívüli célra. Szakításálló kesztyűt (≥ 1 szint) nem szabad viselni abban az esetben, ha a forgó gépbe való beakadás kockázata fennáll. VIGYÁZAT! A gumírozott csuklórészű és a latexszel bevont kesztyűk allergiás reakciót okozhatnak. A teljesítmény szintek laboratóriumi vizsgálatok eredményein alapszanak, melyek nem tükrözik feltétlenül a munkahely valós körülményeit, egyéb különböző tényezők hatása, úgy mint a hőmérséklet, a kopás, a rongálódás, stb. ▪EN388 (J85): Ha jelölik az (A-tól F-ig terjedő) TDM vágási szintet (géppel végzett vágási teszt szerinti szintet), a jelölés a vágással szembeni ellenállásra vonatkozik. ▪EN407 (J67): Gyúlékonysággal szembeni ellenállás: ha a gyúlékonysággal szembeni ellenállás < 3 vagy X : Nyílt lángtól távol tartandó. További részletekért lásd az alábbi védelmi szinteket. (lásd táblázat): PART2 : (1) Teljesítmény szint : / (2) Kontakt hő - küszöbidő (s). ▪Ezek a kesztyűk nem nyújtanak védelmet olyan szélsőséges hőmérsékleti viszonyok között, amelyeknek hatása a környezeti hőmérsékletéhez hasonlítható: ≥ +100°C. **Tárolás/Tisztítás:** A tervezési teljesítményt az öregedés nem befolyásolja jelentősen, ha fénytől távol, hűvös és száraz helyen tárolja. A bőrből készült termékek nem moshatók, vegyileg nem tisztíthatók.-

RO MĂNUȘI DE PROTECȚIE ÎMPOTRIVA RISCURILOR TERMICE.- Instrucţiuni de utilizare: Mănuși de protecție împotriva riscurilor mecanice. Mănuși care protejează mâna sau o parte a mâinii împotriva căldurii și/sau focului într-una sau mai multe dintre următoarele forme: flacără, căldură de contact, căldură convectivă, căldură radiantă și stropi mici sau cantități mari de metal topit. Căldură de contact (de la 0 la 4): Capacitatea mănușii de a rezista la contacte de 100°C (Nivelul 1) / 250°C (Nivelul 2) / 350°C (Nivelul 3) / 500°C (Nivelul 4) timp de 15 secunde. Pentru mai multe detalii, a se vedea performanţele de mai jos. (a se vedea tabelul): Nivelurile de performanță și pictograma asociată sunt marcate pe fiecare mănușă. Nivelurile sunt obținute pe palma mănușilor noi (standardul EN388) și pe mănușa întreagă, incluzând toate straturile (standardul EN407). Acestea sunt de la cel mai puțin performant (nivelul 1 sau A) până la cel mai performant (nivelul 4 sau 5 sau 6 sau F în funcție de standard). 0 indică faptul că mănușa are un nivel de performanţă sub limita minimă pentru pericolul individual dat. X : indică faptul că mănușa nu a fost supusă testelor sau că metoda de încercare pare să nu convină concepţiei mănușii sau a materialului. Înainte de utilizare, trebuie verificată integritatea mănușilor (dacă există găuri, fisuri, ruperi, data de expirare etc.) și aruncați orice mănușă care prezintă defecte înainte de utilizare. Verificați dacă dispozitivele au dimensiunea corespunzătoare. (a se vedea tabelul): PART 1. **Limite de utilizare:** ▪A nu se utiliza în afara domeniului de utilizare definit în instrucțiunile de utilizare de mai sus. Mănușile rezistente la rupere (nivel ≥ 1) nu trebuie utilizate în cazul în care există riscul de prindere în mașini aflate în mișcare. ATENȚIE! Manșetele elastice și mănușile acoperite cu latex pot provoca alergii. Nivelurile de performanță se bazează pe rezultatele încercărilor în laborator, care nu reflectă neapărat condiţiile reale ale locului de muncă din cauza influenţei altor factori diverși, precum temperatura, abraziunea, degradarea etc. ▪EN388 (J85): Dacă nivelul de tăiere TDM este indicat (de la A la F), acesta se referă la rezistența la tăiere. ▪EN407 (J67): Rezistență la inflamabilitate: dacă rezistența la inflamabilitate este < de 3 sau X: articolul nu trebuie să intre în contact direct cu flacăra. Pentru mai multe detalii, a se vedea performanţele de mai jos. (a se vedea tabelul): PART2 : (1) Nivel de performanță : / (2) Căldură de contact - durată prag (s). ▪Aceste mănuși nu protejează împotriva temperaturilor extreme ale căror efecte sunt comparabile cu o temperatură ambientală: ≥ +100°C. **Instrucţiuni de stocare/curăţare:** Performanța nu este afectată semnificativ de învechire dacă produsul este depozitat la loc ferit de lumină, căldură și umiditate. Acest tip de mănuşi nu necesită vreo întreţinere specială.-

EL ΓΑΝΤΙΑ ΠΡΟΣΤΑΣΙΑΣ ΑΠΟ ΘΕΡΜΙΚΟΥΣ ΚΙΝΔΥΝΟΥΣ.- Οδηγίες χρήσης: Γάντια προστασίας για μηχανικούς κινδύνους. Γάντια που προστατεύουν το χέρι ή ένα μέρος του χεριού από τη θερμότητα ή/και τη φωτιά σε μία ή περισσότερες από τις παρακάτω μορφές: φλόγα, θερμότητα από επαφή, μεταφερόμενη θερμότητα, ακτινοβολούμενη θερμότητα και εκτοξευόμενο τηγμένο μέταλλο σε μικρή ή μεγάλη ποσότητα. Θερμότητα επαφής (από 0 έως 4): Ικανότητα αντοχής του γαντιού στην άμεση επαφή με αντικείμενα στους 100°C (Επίπεδο 1) / 250°C (Επίπεδο 2) / 350°C (Επίπεδο 3) / 500°C (Επίπεδο 4) για 15 δευτερόλεπτα. Για περισσότερες λεπτομέρειες, δείτε τις παρακάτω επιδόσεις. (βλ. Πίνακα): Τα επίπεδα απόδοσης και το αντίστοιχο εικονόγραμμα επισημαίνονται πάνω σε κάθε γάντι. Τα επίπεδα έχουν ληφθεί πάνω στην παλάμη των καινούργιων γαντιών (πρότυπο EN388) και πάνω σε ολόκληρο περιλαμβανομένων όλων των στρώσεων (πρότυπο EN407). Ταξινομούνται από το λιγότερο αποδοτικό (επίπεδο 1 ή A) έως το πλέον αποδοτικό (επίπεδα 4 ή 5 ή 6 ή F ανάλογα με το πρότυπο). Επίπεδο 0 σημαίνει ότι το γάντι αποδίδει λιγότερο από το ελάχιστο, για τον δεδομένο κίνδυνο. X: Σημαίνει ότι το γάντι δεν ελέγχθηκε ή ότι η μέθοδος ελέγχου δεν φαίνεται να είναι κατάλληλη, είτε λόγω της σχεδίασης του γαντιού, είτε λόγω του υλικού. Πρέπει να ελέγχετε την ακεραιότητα των γαντιών πριν τη χρήση τους (ελέγξτε για τρύπες, ρωγμές, σχισίματα, ημερομηνία λήξης κτλ.) και να απορρίψετε τα ελαττωματικά γάντια πριν τη χρήση. Ελέγξτε ότι οι συσκευές έχουν το κατάλληλο μέγεθος. (βλ. Πίνακα): PART 1. **Περιορισμοί χρήσης:** ▪Να μην χρησιμοποιείται πέρα από το πεδίο χρήσης που ορίζεται στις παραπάνω οδηγίες. Τα γάντια που παρουσιάζουν μια αντοχή στο σχίσιμο (επίπεδο ≥ 1) δεν θα πρέπει να χρησιμοποιούνται όταν υπάρχει κίνδυνος παγίδευσης από μηχανήματα που βρίσκονται σε κίνηση. ΠΡΟΣΟΧΗ! Οι ελαστικές μανσέτες και τα επικαλυμμένα γάντια μπορούν να προκαλέσουν αλλεργίες. Τα επίπεδα απόδοσης βασίζονται σε αποτελέσματα εργαστηριακών δοκιμών, οι οποίες δεν αντικατοπτρίζουν επακριβώς τις πραγματικές συνθήκες του τόπου εργασίας, λόγω της επίδρασης άλλων παραγόντων, όπως είναι η θερμοκρασία, η διάβρωση, η φθορά κ.λπ. ▪EN388 (J85): Εάν υποδεικνύεται το επίπεδο κοπής TDM (από το A έως το F), αυτό πρόκειται για αναφορά σε ότι αφορά την αντίσταση στην κοπή. ▪EN407 (J67): Αντίσταση στην αναφλεξιμότητα: Αν η αντίσταση στην αναφλεξιμότητα είναι < 3 ή X : Μη φέρνετε σε άμεση επαφή με τη φλόγα. Για περισσότερες λεπτομέρειες, δείτε τις παρακάτω επιδόσεις. (βλ. Πίνακα): PART2 : (1) Επίπεδο απόδοσης : / (2) Θερμότητα επαφής - όριο διάρκειας (s). ▪Τα γάντια αυτά δεν προστατεύουν από ακραίες θερμοκρασίες, των οποίων τα αποτελέσματα είναι συγκρίσιμα σε θερμοκρασία δωματίου: ≥ +100°C. **Οδηγίες αποθήκευσης/καθαρισμού:** Οι επιδόσεις δεν επηρεάζονται αισθητά από την πάροδο του χρόνου εφόσον το προϊόν αποθηκευτεί σε δροσερό μέρος, μακριά από το φως και την υγρασία. Δεν απαιτείται ειδική συντήρηση για αυτό το είδος γαντιού.-

HR RUKAVICA ZA ZAŠTITU OD TERMICKIH RIZIKA.- **Upute za upotrebu:** Zaštitne rukavice protiv mehaničkih rizika. Rukavice koje štite dlan ili dio dlana od vrućine i/ili vatre u jednom od sljedećih oblika: plamen, dodir s vrućim predmetom, prijenos topline, isijavajuća vrućina, blagi valovi vrućine ili velike količine otopljenog metala. Toplina na dodir (od 0 do 4): rukavica može izdržati izravan kontakt s dijelovima temperature 100 °C (Razina 1), 250 °C (Razina 2), 350 °C (Razina 3) ili 500 °C (Razina 4) 15 sekundi. Za ostale detalje pročitajte donji tekst. (vidi tabelu): Na svim rukavicama označeni su razine zaštite i dotični piktogram. Razine su dobivene na dlanu novih rukavica (norma EN388) i na cijelim rukavicama uključujući sve slojeve (norma EN407). Kreću se od manje učinkovitih (razina A ili 1) do najučinkovitijih (razine 4 ili 5 ili 6 odn. F u skladu s normom). 0 znači da je rukavica na najnižoj razini performansi i da daje minimalnu zaštitu u slučaju opasnosti. X znači da rukavica nije podvrgnuta testiranju ili da metoda testiranja ne odgovara koncepciji rukavice ili materijalu. Prije upotrebe treba provjeriti ispravnost rukavica (prisutnost rupa, pukotina, oštećenja, rok trajanja itd.) i baciti rukavice koje pokazuju takve nedostatke. Provjerite da je kombinezon prikladne veličine. (vidi tabelu): PART 1. **Ograničenja kod korištenja:** ▪Ne upotrebljavati je izvan područja uporabe definiranog u prethodno navedenim uputama za uporabu. Rukavice otporne na cijepanje (razina ≥ 1) ne smiju se koristiti tamo gdje postoji rizik od zapetljavanja okretnim strojevima. POZOR! Rukavice elasticirane na dijelu ručnog zgloba i rukavice obložene lateksom mogu uzrokovati alergijske reakcije. LesRazine performansi zasnivaju se na rezultatima laboratorijskih ispitivanja, koja ne odražavaju nužno stvarne uvjete radnog mjesta, utjecaj drugih čimbenika poput temperature, abrazije ili habanja, itd. ▪EN388 (J85): Ako je navedena razina rezanja TDM (od A do F), ona se odnosi na pojam otpornosti na rezanje. ▪EN407 (J67): Otpornost na zapaljivost: ako je otpornost na zapaljivost < od 3 ili X: Ne dovoditi u izravan dodir s plamenom. Za ostale detalje pročitajte donji tekst. (vidi tabelu): PART2 : (1) Razina zaštite : / (2) Kontaktna toplina - prag trajanja (s). ▪Ove rukavice ne štite od ekstremnih temperatura čiji su učinci usporedivi s okolnom temperaturom: ≥ +100°C. **Čuvanje/Čišćenje:** Na dizajniranu izvedbu neće znatno utjecati vrijeme ako se čuva na tamnom, hladnom i suhom mjestu. Ovim rukavicama nije potrebno nikakvo održavanje.-

UK СПЕЦІАЛЬНІ РУКАВИЧКИ ДЛЯ ЗАХИСТУ ВІД ТЕРМІЧНИХ РИЗИКІВ.- **Інструкції з використання:** Рукавички для захисту від механічних небезпек. Рукавиці для захисту кистей рук і їх частин від впливу тепла та/або полум'я в одній з наступних форм: вогонь, контактне тепло, конвективне тепло, теплове випромінювання, а також бризки й виплеск розплавленого металу. Контактна теплота (від 0 до 4): стійкість рукавиці до пошкоджень при контакті з поверхнями, які було нагріто до 100 ° C (рівень 1) / 250 ° C (рівень 2) / 350 ° C (рівень 3) / 500 ° C (рівень 4), протягом 15 секунд. Більш детальну інформацію дивіться в розділі робочих характеристик. (див.таблицю): Рівні продуктивності та пов'язані з ними піктограми вказані на кожній рукавичці. Рівні можна побачити на долоні нових рукавичок (для стандарту EN388) і на всій рукавичці, де включені всі рівні (стандарт EN407). Вони варіюються від менш ефективних (рівень 1 або A) до більш міцних (рівні 4 або 5, або 6, або F в якості стандарту). Рівень 0 вказує , що рукавичка має характеристики менші, ніж мінімальні для даної небезпеки для користувача. Символ X позначає, що рукавичка не пройшла випробувань або що метод випробувань не відповідає дизайну рукавичок або їх матеріалу. Перед використанням рукавиці слід перевірити на цілісність (наявність дірок, тріщин, розривів, термін придатності тощо). Рукавиці з будь-якими дефектами слід викинути. Переконайтеся в тому, що обладнання має відповідний розмір. (див.таблицю): PART 1. **Обмеження використання:** ▪Не слід використовувати за межами області застосування, визначеної у вищенаведеній інструкції про застосування. Не використовуйте міцні на розрив рукавички (коефіцієнт міцності ≥1), якщо існує ризик їх захоплення рухомими частинами механізмів. УВАГА! Еластичні манжети та рукавички з латексним покриттям можуть викликати алергію. Рівні робочих характеристик ґрунтуються на результатах лабораторних досліджень, які можуть не відображати реальні умови на робочому місці через вплив інших факторів, таких як температура, стирання, погіршення якостей матеріалів тощо. ▪EN388 (J85): Якщо позначається рівень міцності на розрив (від A до F), вказується стійкість до порізів. ▪EN407 (J67): Опір займистості: якщо опір займистості є <3 або X: Не розміщуйте у безпосередньому контакті з полум'ям. Більш детальну інформацію дивіться в розділі робочих характеристик. (див.таблицю): PART2 : (1) Робочі характеристики: / (2) Контактне тепло - пороговий час. ▪Ці рукавички не захищають від екстремальних температур, дію яких можна було порівняти з кімнатною температурою: ≥ +100°C. **Інструкції зі зберігання/очищення:** З часом характеристики виробу значним чином не змінюються, за умови його зберігання подалі від світла, у прохолодному й сухому місці. Для даних типів рукавичок не існує особливих інструкцій з догляду.-

RU ЗАЩИТНЫЕ ПЕРЧАТКИ ОТ ТЕРМИЧЕСКИХ РИСКОВ.- **Инструкции по применению:** Перчатка для защиты от механических рисков. Перчатки для защиты кистей рук и их частей от воздействия тепла и/или пламени в одной из следующих форм: огонь, контактная теплопередача, конвективная теплопередача, тепловое излучение, а также брызги и выплески расплавленного металла. Контактная теплота (от 0 до 4): устойчивость перчатки к повреждениям при контакте с поверхностями, нагретыми до 100°C (уровень 1) / 250°C (уровень 2) / 350°C (уровень 3) / 500°C (уровень 4), в течение 15 секунд. Более подробную информацию смотрите в разделе рабочих характеристик. (см. таблицу): На каждой перчатке указываются уровни её эксплуатационных характеристик с соответствующей пиктограммой. Уровни определены по ладони новой перчатки (стандарт EN388) и по всей перчатке, включая все слои (стандарт EN407). Они следуют от низкого уровня эффективности (уровень 1 или A) до наиболее высокого уровня (уровень 4 или 5 или 6 или F согласно стандарту). 0 указывает, что перчатка имеет уровень эффективности меньше минимального для данной опасности для пользователя. X обозначает, что перчатка не прошла испытаний или, что метод испытаний не полностью удовлетворяет концепции перчаток или материала. Перед использованием перчатки следует проверить на целостность (наличие дыр, трещин, разрывов, срок годности и т.д.), непригодные перчатки следует выбросить. Убедитесь, что комбинезоны подходят по размеру. (см. таблицу): PART 1. **Ограничения в применении:** ▪Не применять вне областей использования, указанных в настоящем руководстве по эксплуатации. Не используйте прочные на разрыв перчатки (коэффициент прочности ≥1), если существует риск их захвата движущимися частями механизмов. ВНИМАНИЕ! Эластичные манжеты и перчатки с латексной заливкой могут вызвать аллергию. Уровни рабочих характеристик основываются на результатах лабораторных исследований, которые могут не отражать реальные условия на рабочем месте в силу влияния иных факторов, таких как температура, износ, истирание и т.д. ▪EN388 (J85): Если указан уровень защиты от порезов TDM (от A до F), значит, ссылка даётся с точки зрения устойчивости к порезам. ▪EN407 (J67): Стойкость к воспламенению: если стойкость к воспламенению < 3 или X: Не использовать для прямого контакта с открытым пламенем. Более подробную информацию смотрите в разделе рабочих характеристик. (см. таблицу): PART2 : (1) Рабочие характеристики: / (2) Контактное тепло - время до уровня (с). ▪Данные перчатки не обеспечивают защиту от экстремальных температур, воздействие которых сопоставимо с окружающей температурой: ≥ +100°C. **Хранению/Чистке:** Характеристики изделия практически не ухудшаются с течением времени при условии его хранения в прохладном и сухом месте, недоступном для прямых солнечных лучей. Для данных типов перчаток не существует особых инструкций по уходу.-

TR TERMIK RISKLERE KARŞI KORUYUCU ELDIVEN.- **Kullanım şartları:** Mekanik riskler için koruyucu eldiven. Şu durumların birinde veya daha fazlasında eli ya da elin bir kısmını ısıya ve/veya ateşe karşı koruyan eldivenler: Alev, temas ısısı, konvektif ısı, ışıma ısısı, küçük sıçramalar veya büyük miktarda eriyik metal. Temas ısısı (0'dan 4'e kadar): Eldivenin 100°C (Seviye 1) / 250°C (Seviye 2) / 350°C (Seviye 3) / 500°C (Seviye 4) ile temasa 15 saniye boyunca dayanma özelliği. Daha fazla detay için aşağıdaki performans değerlerine bakınız. (tabloya bakınız): Performans seviyeleri ve ilişkili simgeler her eldiven üzerinde belirtilmiştir. Seviyeler yeni eldivenin avuç içinden (standart EN388 için) ve tüm katmanları içeren tüm eldivenden (standart EN407 için) elde edilmiştir. En etkisizden (seviye 1 veya A) en etkiliye (standarda göre 4, 5,6 ya da F) doğru sıralanmıştır. 0 seviyesi, eldivenin performansının kişi başına düşen minimum tehlikeden daha düşük olduğunu göstermektedir. X: eldivenin teste tabi tutulmadığını veya test yönteminin eldiven tasarımı veya materyal nedeniyle geçersiz olduğunu göstermektedir. Eldivenlerin sağlamlığı kullanımdan önce kontrol edilmelidir (delik, çatlak, yırtık, son kullanma tarihi vb.) ve kusurlu eldivenler kullanımdan önce atılmalıdır. Koruyucu giysilerin uygun boyda olduğundan emin olun. (tabloya bakınız): PART 1. **Kullanım sınırları:** ▪Yukarıdaki kullanım talimatlarında belirlenen kullanım alanı dışında kullanmayın. Kesilme direncine sahip eldivenler (seviye ≥ 1) dönen makineye kapılma riski olan yerlerde kullanılmamalıdır. UYARI! Elastik bileklikler ve lateks kaplamalı eldivenler alerjik reaksiyona yol açabilir. Performans seviyeleri laboratuvar ortamında gerçekleştirilen testlere dayanmasına rağmen bu testler sıcaklık, aşınma, dağılma gibi diğer çeşitli faktörlerin etkisinden dolayı gerçek çalışma ortamı koşullarıyla uyuşmayabilir. ▪EN388 (J85): Eğer TDM kesilme seviyesi belirtilmişse (A'dan F'ye), bu kesilme direncinin referansıdır. ▪EN407 (J67): Alev almaya karşı direnç: alev almaya karşı direnç 3 ya da X'ten az ise: Doğrudan alevle temas ettirmeyin. Daha fazla detay için aşağıdaki performans değerlerine bakınız. (tabloya bakınız): PART2 : (1) Performans seviyesi: / (2) Temas sıcaklığı - eşik süre (s). ▪Bu eldivenler, etkilerinin ortam sıcaklığına göre karşılaştırılabilir olduğu aşırı sıcaklıklara karşı korumaz: ≥ +100°C. **Saklama/Temizleme koşulları:** Kuru ve serin yerde ışıktan korunaklı şekilde saklandığı zaman tasarım performansı eskimeden ciddi oranda etkilenmez. Bu model eldivenler için her hangi bir bakım şekli öngörülmemiştir.-

ZH 耐高温防护手套.- **使用说明:** 机械风险防护手套。 手套，保护手部或部分手部不受下列一种或多种形式的高温和/或燃烧伤害：火焰、接触热、对流热、辐射热以及少量或大量熔融金属飞溅。 接触性热源（从0到4）：手套在15秒可抵 抗100°C（1级）/250°C（2级）/350°C（3级）/500°C（4级）的直接接触。 欲知详情，请参阅以下性能说明。 （见表）： 性能水平和相关的示意符号标记在每个手套上。 关于新手套的掌心（EN388标准）和整个手套所有层（EN407标准）达到的水平。 从最低性能（等级1或A）到最高性能（等级4或5或6或F，取决于标准）。 0 表示手套的性能等级比给出个别危险最低等级更弱。 X : 表示未对手套进行试验，或是试验方法似乎不符合手套或材料设计的实际。 使用前应检查手套的完整性（是否有孔洞、裂口、破裂、失效日期……），丢弃有缺陷的手套。 确认设备的大小尺寸合适。 （见表）: PART 1. **使用限制:** ▪不得在用于除以下使用说明规定之外的用途 。 如果手套有被运转中的机器缠绕的危险，则不得使用具有抗撕裂性（≥1级）的手套。 请注意！ 弹性袖口和乳胶涂层手套可能会引起过敏反应。 性能等级以在实验室中所测得的试验结果为基础来确定，试验不一定能在温度、磨损、损坏等各种因素的影响上如实反映实际工作条件。 ▪EN388 (J85): 如果标注了TDM切割等级（从A到F），则是指抗切割性的参考标准。 ▪EN407 (J67): 耐可燃性：如果可燃绝缘性<3或X： 不得与火焰直接接触。 欲知详情，请参阅以下性能说明。 （见表）: PART2 : (1) 性能等级： / (2) 接触温度 - 持续时间阈值(秒). ▪这些手套不能防护极端温度，在环境温度下它们的防护效果相似： ≥ +100°C. **存放说明/清洗:** 如果在阴凉干燥处避光保存，产品性能不会受到明显的老化影响。 这类手套毋需特殊保养。-

SL VAROVALNE ROKAVICE ZA ZAŠČITO PRED TOPLOTNIMI NEVARNOSTMI.- **Navodila za uporabo:** Varovalne rokavice za zaščito pred mehanskimi nevarnostmi. Rokavice, ki ščitijo roko ali del roke pred vročino in / ali ognjem: pred plameni, stiku s toploto, konvekcijsko toploto, toplotnem sevanju in majhnimi ali velikimi brizgi staljene kovine. Kontaktna toplota (od 0 do 4): Odpornost rokavice pri kontaktih s 100 °C (raven 1) / 250 °C (raven 2) / 350 °C (raven 3) / 500 °C (raven 4) za 15 sekund. Za dodatne detajle preberite spodnje besedilo. (glej tabelo): Stopnje učinkovitosti in povezani piktogrami so navedeni na vsaki rokavici. Pridobitev nivoja na dlani nove rokavice (EN388 standard) in celotne rokavice, vključno z vsemi sloji (standard EN407). In segajo od manj učinkovite (stopnja 1 ali A) do najmočnejše (stopnje 4 ali 5 ali 6 v skladu s standardom). 0 pomeni, da so rokavice na najnižjem nivoju performans in da nudijo minimalno zaščito v primeru nevarnosti. X pomeni, da rokavice niso preskušene ali da metoda preskušanja ne ustreza koncepciji rokavic ali materialu. Pred uporabo je treba preveriti celovitost rokavic (prisotnost lukenj, raztrganin, razpok, rok uporabnosti itd.). Rokavice z napakami pred uporabo zavrzite. Preverite, ali je ustrezne velikosti. (glej tabelo): PART 1. **Omejitev pri uporabi:** ▪Ne uporabljajte za namene, ki niso opredeljeni v zgornjih navodilih za uporabo. Rokavice z odpornostjo na trganje (nivo ≥ 1) se ne smejo uporabljati, če obstaja nevarnost zapleta s premikajočimi se deli stroja. OPOZORILO! Elastične manšete in rokavice, prevlečene z lateksom, lahko povzročijo alergije. Raven performansov temelji na rezultatih laboratorijskih preskusov, ki vedno ne odražajo dejanskih pogojev na delovnem mestu (vplivov drugih dejavnikov kot so temperature, abrazije, obrabe in podobega). ▪EN388 (J85): Raven odpornosti TDM je navedena (A do F), se odnaša na odpornost proti urezninami. ▪EN407 (J67): Odpornost proti gorenju: če je odpornost proti gorenju < 3 ali X: Preprečite neposreden stik s plamenom. Za dodatne detajle preberite spodnje besedilo. (glej tabelo): PART2 : (1) Nivo performansi : / (2) Kontaktna toplota - časovni prag. ▪Te rokavice ne nudijo zaščite pred ekstremnimi temperaturami, katerih učinki so primerljivi s temperaturo okolja: ≥ +100°C. **Hrambo/Ciščenje:** Staranje bistveno ne vpliva na učinkovitost izdelka, če je le-ta shranjen proč od svetlobe, toplote in vlage. Teh rokavic ni potrebno vzdrževati.-

ET SOOJUSE POOLT TEKITATAVA OHU EEST KAITSVAD KINDAD.- **Kasutusjuhised:** Kaitsekindad mehaaniliste riskide vastu. Kindad, mis kaitsevad kätt või käeosa kuumuse ja/või tule eest, mis esineb ühel või mitmel järgneval kujul: leek, kontaktkuumus, konvektsiooni kuumus, kiirgav kuumus ja väikesed või suured sulametalli pritsmed. Kontaktkuumus (0 kuni 4): Kinda vastupidavus otsesel kontaktil detailidega, mille temperatuur on 100°C (Tase 1), 250°C (Tase 2), 350°C (Tase 3), 500°C (Tase 4),15 sekundiks. Lisateabe saamiseks vaadake allpool toodud toimivust. (vt. tabel): Igale kindale on märgitud tugevusnäitajad ja juurdekuuluv piktogramm. Tasemed on mõõdetud uute kinnaste peopesal (standard EN 388) ja kogu kindal selle kõikidel kihtidel (standard EN407). Need lähevad tõhususe kõige madalamast (1. või A tase) kõige kõrgema tasemeni (4. või 5. või 6. või F tase vastavalt standardile). Tase 0 tähendab, et kinda kaitsevõime jääb allapoole vastava ohu kohta sätestatud miinimumi. Märge X tähendab, et sõrmiku kohta ei ole vastavat katset teostatud või et antud sõrmikutele vastav test nende tegumoe või materjali tõttu ei sobi. Enne kasutamist tuleb kontrollida, et kindad on kasutuskõlblikud (ei esine auke, lõhesid, rebendeid, kontrollida aegumistähtaega jne) ja visata mitte kõlblikud kindad ära. Kontrollige, et kaitsevahendid on paraja suurusega. (vt. tabel): PART 1. **Kasutuspiirangud:** ▪Mitte kasutada väljaspool ülaltoodud juhistes määratletud kasutusala. Rebenemiskindlusega kindaid (tase ≥ 1) ei tohi kasutada, kui on oht, et liikuvad masinad võivad neid kinni püüda. TÄHELEPANU! Elastsed kätised ja lateksiga kaetud kindad võivad põhjustada allergiat. Toimivusastmed põhinevad laboratooriumitestidel, mis ei pruugi ilmtingimata kajastada tegelikke töötingimusi ja mille käigus kontrollitakse toote vastupidavust erinevatele faktoritele nagu temperatuur, kulumine, purustusjõud jne. ▪EN388 (J85): Kui on märgitud sisselõiketase TDM (A kuni F), siis tähistab see vastupidavust sisselõikamisele. ▪EN407 (J67): Tulekindlus: Kui tulekindlus on < 3 või X: Hoida eemal lahtisest tulest. Lisateabe saamiseks vaadake allpool toodud toimivust. (vt. tabel): PART2 : (1) Jõudlustase: / (2) Kontaktsoojus - lävikestus (s). ▪Need kindad ei kaitse äärmuslike temperatuuride vastu, mille mõjud on võrreldavad toatemperatuuriga: ≥ +100°C. **Ladustamine/Puhastus:** Kui rõivast hoitakse eemal valgusest, jahedas ja kuivas kohas, ei mõjuta vananemine selle kasutatavust märkimisväärselt. Antud kindatüübi puhul ei soovitata kasutada ühtegi puhastusviisi.-

LV AIZSARGCIMDI PRET TERMORISKIEM.- **Lietošanas instrukcija:** Aizsargcimdi mehāniskiem apdraudējumiem. Cimdi, kas aizsargā roku vai rokas daļu pret karstumu un/vai uguni vienā vai vairākās no šādām formām: uguns, saskares siltums, konvektīvs karstums, starojuma karstums, nelielas šļakatas vai liels daudzums kausēta metāla. Tiešs kontakts ar karstuma avotu (no 0 līdz 4): cimda spēja izturēt karstuma avotu ar temperatūru 100 °C apmērā (1. līmenis) / 250 °C (2. līmenis) / 350 °C (3. līmenis) / 500 °C (4. līmenis) 15 sekundes. Lai iegūtu precīzāku informāciju, ielūkojieties turpmāk sniegtajā tehnisko parametru aprakstā. (skatīt tabulu): Izturības līmenis un attiecīgā piktogramma ir attēloti uz katra cimda. Līmeņi tiek sasniegti uz jauno cimdu plaukstas puses (standarta EN388) un uz visa cimda, ieskaitot visas kārtas (standarta EN407). Tie ir sakārtoti no mazāk efektīviem (līmenis 1 vai A) līdz vairāk efektīviem (līmenis 4 vai 5, vai 6, vai F, atkarībā no normas). 0 norāda zemāku līmeni cimdam, kas ir kā minimums esošajam individuālajam riskam. X: norāda uz to, ka cimdi nav testēti vai ka pārbaudes metode neatzīst cimda vai materiāla koncepciju. Pirms lietošanas ir jāpārbauda viss cimds (vai nav caurumu, plaisu, plīsumu, beidzies derīguma termiņš u.c.), kā arī gadījumā, ja uz cimda redzams bojājums, tas ir jāizmet. Pārbaudīt, vai ierīces ir piemērota izmēra. (skatīt tabulu): PART 1. **Lietošanas termini:** ▪Neizmantojiet ārpus lietošanas jomas, kas minēta zemāk esošajos norādījumos. Nedrīkst lietot cimdus ar pretestību pret plīsumiem (līmenis ≥ 1), ja pastāv risks, ka tie var tikt ierauti iekārtās ar kustīgiem elementiem. UZMANĪBU! Elastīgas aproces un ar lateksu pārklāti cimdi var izraisīt alerģiju. Tehnisko rādītāju līmeņi balstās uz laboratorijā veikto izmēģinājumu rezultātiem. Šie izmēģinājumi ne vienmēr atspoguļo reālos apstākļus darba vietā, kurus var ietekmēt tādi faktori kā temperatūra, abrāzija, cimdu nolietošanās pakāpe u.c. ▪EN388 (J85): Ja iegriešanas līmenis TDM ir norādīts (no A līdz F), tad tas attiecas uz iegriezuma izturības terminu. ▪EN407 (J67): Uzliesmojamības izturība: ja izturība pret uzliesmojumu ir < par 3 vai X: Neveidot tiešu saskarsmi ar uguni. Lai iegūtu precīzāku informāciju, ielūkojieties turpmāk sniegtajā tehnisko parametru aprakstā. (skatīt tabulu): PART2 : (1) Tehnisko rādītāju līmeņi: / (2) Tiešs kontakts ar karstuma avotu - robežilgumsl (s). ▪Šie cimdi neaizsargā ekstremālās temperatūrās, salīdzinājumā ar izstabas temperatūru: ≥ +100°C. **Glabāšanas/Tīrīšanas:** Ja izstrādājumu glabā tumšā, vēsā un sausā vietā, novecošana būtiski neietekmē ekspluatācijas raksturlielumus. Šiem cimdu veidiem nav nepieciešama nekāda īpaša kopšana.-

LT APSAUGINĖS PIRŠTINĖS NUO ŠILUMINIŲ PAVOJŲ.- **Naudojimo instrukcija:** Apsauginės pirštinės nuo mechaninių pavojų. Pirštinės apsaugančios rankas ar jų dalį nuo karščio ir (arba) ugnies: liepsnos, kontakto su karštais objektais, konvekcijos, spinduliuotės, nedidelių arba didesnių išlydyto metalo dalelių. Kontaktinė šiluma (nuo 0 iki 4): pirštinių atsparumas 100 °C (1 lygis) / 250 °C (2 lygis) / 350 °C (3 lygis) / 500 °C (4 lygis) kontaktuojant 15 sekundžių. Norėdami gauti daugiau informacijos, žiūrėkite toliau aprašytą kombinezono kokybę. (žr.lentelę): Susiję eksploatacinių savybių lygiai ir piktogramos yra pažymėtos ant kiekvienos pirštinės. Lygiai matyti naujų pirštinių delno srityje (pagal standartą EN388) ir ant visos pirštinės, įskaitant visus sluoksnius (pagal standartą EN407). Jie išdėstyti nuo mažiausio efektyvumo (1 ar A lygis) iki labiausiai efektyvaus (nuo 4 ar 5, ar 6, ar F priklausomai nuo standarto). „0“ reiškia, kad pirštinių apsaugos lygis yra mažesnis už minimalų konkrečiam asmeniniam pavojui. X“ reiškia, kad pirštinėms nebuvo atliktas bandymas arba, kad bandymo metodas netinka šių pirštinių konstrukcijai ar medžiagai. Prieš naudojant reikia patikrinti, ar pirštinės nepažeistos (ar nėra skylių, įtrūkimų, įplėšų, patikrinti galiojimo datą ir t. t.), ir išmesti visas defektuotas pirštines. Įsitikinkite, kad asmeninės apsaugos priemonių dydis yra tinkamas. (žr.lentelę): PART 1. **Naudojimo apribojimai:** ▪Naudokite tik pagal paskirtį, nurodytą toliau esančiose naudojimo instrukcijose. Pirštinių, kurių atsparumas plyšimui ≥ 1, negalima naudoti, kai kyla pavojus, kad jas gali įtraukti judančios dalys. ĮSPĖJIMAS! Elastiniai rankogaliai ir lateksu dengtos pirštinės gali sukelti alergiją. Kokybės lygiai pagrįsti rezultatais, gautais po bandymų laboratorijoje, kurie nebūtinai atspindi realias darbo vietos sąlygas, įvairių kitų veiksnių, tokių kaip temperatūra, nusigramdymas, sugadinimas ir t. t., poveikį. ▪EN388 (J85): Jei LAM įpjovimo lygis yra nustatytas (nuo A iki F), tai yra nuoroda atsparumo įpjovimui atžvilgiu. ▪EN407 (J67): Atsparumas užsiliepsnojimui: jei atsparumas užsiliepsnojimui yra <3 arba X: venkite tiesioginio sąlyčio su liepsna. Norėdami gauti daugiau informacijos, žiūrėkite toliau aprašytą kombinezono kokybę. (žr.lentelę): PART2 : (1) Efektyvumo lygis: / (2) Sąlyčio šiluma - trukmės riba (s). ▪Šios pirštinės neapsaugo nuo ekstremalių temperatūrų, kurių poveikis yra panašus į aplinkos temperatūrą: ≥ +100°C. **Laikymo/Valymo:** Ji sukurta taip, kad jos neveiktų laikas, jeigu laikoma atokiai nuo šviesos, vėsioje ir sausoje vietoje. Šiam pirštinių tipui nėra reikalinga jokia konkreti priežiūra.-

SV SKYDDSHANDSKAR MOT TERMISKA RISKER.- **Användning:** Skyddshandskar för mekaniska risker. Handskar som skyddar mot handen eller delar av handen från värme och/eller eld från en eller flera av följande källor: lågor, kontaktvärme, värmeöverföring, strålningsvärme, små stänk eller stora mängder av smält metall. Kontaktvärme (från 0 till 4): Handskens motståndsförmåga vid kontakt med 100 °C (nivå 1), 250 °C (nivå 2), 350 °C (nivå 3)/ eller 500 °C (nivå 4) i 15 sekunder. För ytterligare information se avsnittet Prestanda nedan. (se tabell): Pretandanivån och dithörande piktogram finns märkta på varje handske. Nivåerna har tagits från den nya handskens handflata (standard EN388) och för hela handsken med alla lager inkluderade (standard EN407). De är ordnade från de med lägst prestanda (nivå 1 eller A) till de med högst (nivå 4 eller 5 eller 6 eller F beroende på standard). 0 anger att handsken har egenskaper som inte är tillräckliga för personlig skyddsutrustning. X :anger att handsken inte provats eller att provning utförts på ett sätt som ger fullgod utvärdering av handsken och dess material. Handskarnas skick ska kontrolleras före användning (hål, sprickor, revor, utgångsdatum etc.). Defekta handskar ska kasseras. Verifiera att storleken är rätt. (se tabell): PART 1. **Begränsningar:** ▪Använd inte till annat än vad som är beskrivet i användningsinstruktionerna ovan. Dessa rivningsbeständiga handskar (nivå ≥ 1) ska inte användas när det finns en klämrisk på grund av roterande maskinutrustning. VARNING! De elastiska manschetterna och de latexbehandlade handskarna kan orsaka allergiska reaktioner. Prestandanivån baseras på tester som genomförs i laboratoriemiljö och återspeglar därmed inte alltid verkligheten. Faktorer såsom temperaturer, nötning, bristning osv. skulle kunna påverka dessa resultat. ▪EN388 (J85): Om skärnivån TDM är indikerad (från A till F) avser det beständigheten mot skärning. ▪EN407 (J67): Brandtålighet: om brandtåligheheten är <3 eller X: Ha inte direkt kontakt med elden. För ytterligare information se avsnittet Prestanda nedan. (se tabell): PART2 : (1) Prestandanivå: / (2) Kontaktvärme - varaktighet tröskelvärde l (s). ▪Dessa handskar skyddar inte mot extrema temperaturer där effekten är liknande som vid en rumstemperatur: ≥ +100°C. **Förvaring/Rengöring:** Designens prestanda påverkas inte särskilt mycket av åldrande om det förvaras från ljus på en sval och torr plats. Dessa typer av handskar kräver inget särskilt underhåll.-

DA BESKYTTELSESHANDSKER MOD TERMISKE RISICI.- **Brugsanvisning:** Beskyttelseshandsker mod mekaniske risici. Handsker som beskytter hånden eller dele af hånden imod varme og/eller ild, i en eller flere af følgende former: flammer, kontaktvarme, konvektionsvarme, varmestråling, små stænk eller stor mængder smeltet metal. Varmekontakt (fra 0 til 4): Handskens evne til at modstå direkte kontakt i 15 sekunder ved 100°C (Trin 1), 250°C (Trin 2), 350°C (Trin 3)/ eller 500°C (Trin 4). Se ydeevnevurdering herunder for nærmere information. (se tabel): Ydeevneniveauer og det tilhørende piktogram er markeret på hver handske. Niveauerne er opnået på nye handskers håndflade (norm EN388) og på hele handsken inklusive alle lag (norm EN407). De går fra det mindst effektive (niveau 1 eller A) til det mest effektive (niveau 4 eller 5 eller 6 eller F ifølge normen). 0 angiver, at handsken har et ydelsesniveau, der er mindre end det minimum, der er angivet for hver enkelt fareklasse. X : Angiver, at handsken ikke er efterprøvet, eller at prøvemetoden ikke synes at passe til handskernes eller materialets design. Handskernes integritet skal kontrolleres inden brug (evt. huller, revner, rifter, udløbsdato osv ...) og bortskaf handsker med defekter inden brug. Kontrollér, at anordningerne har den korrekte størrelse. (se tabel): PART 1. **Anvendelsesbegrænsninger:** ▪Må ikke bruges til andre formål end der er defineret i ovenstående instruktioner. Handsker med rivbestandighed (niveau ≥ 1) må ikke bruges, hvor der er risiko for at blive trukket ind eller sidde fast ved roterende maskiner. PAS PÅ! Elastiske manchetter og latexovertrukne handsker kan forårsage allergi. Ydelsesniveauet er baseret på resultater af forsøg på laboratorium, hvilket ikke nødvendigvis afspejler de virkelige forhold på arbejdsstedet, ud fra indflydelse fra diverse andre faktorer såsom temperatur, afslibning, slid, etc... ▪EN388 (J85): Hvis TDM snitniveauet er angivet (fra A til F), er det en reference vedrørende skæremodstanden. ▪EN407 (J67): Brandmodstand: Hvis brandmodstanden er < til 3 eller X: Må ikke komme i direkte kontakt med flammen. Se ydeevnevurdering herunder for nærmere information. (se tabel): PART2 : (1) Ydelsesniveau: / (2) Kontaktvarme - tærskelvarighed (s). ▪Disse handsker beskytter ikke mod ekstreme temperaturer, hvis virkninger kan sammenlignes med en omgivende temperatur: ≥ +100°C. **Opbevarings/Rengørings:** Designets ydeevne bliver ikke markant påvirket med alderen, hvis det opbevares tørt og køligt, og beskyttes mod lys. Der kræves ikke noget særskilt vedligehold for denne type handsker.-

FI SUOJAKÄSINEET KUUMUUTTA VASTAAN.- **Käyttöohjeet:** Mekaanisilta vaaroilta suojaavat käsineet. Käsineet, jotka suojaavat käsiä tai käsien osia lämmöltä ja / tai tulelta yhdessä tai useammassa tilanteessa: liekki, kosketuslämpö, konvektiivinen lämpö, säteilylämpö, pienet roiskeet tai suuret määrät sulaa metallia. Kosketuslämpö (0-4): Käsineen kyky kestää lämpöä suorassa kosketuksessa osien kanssa 100 °C:n (taso 1), 250 °C:n (taso 2), 350 °C:n (taso 3)/ tai 500 °C:n (taso 4) lämpötilassa 15 sekunnin ajan. Tarkempaa tietoa suoja-asusta on jäljempänä. (katso taulukko): Käsineeseen on merkitty suorituskykytasot liittyvine kuvakkeineen. Tasot saavutetaan käsineen kämmenosassa (standardi EN388) ja koko käsineessä sen kaikissa kerroksissa (standardi EN407). Katso oheinen taulukko. Luokitusjärjestys on minimisuojauksesta (taso 1 tai A) maksimisuojaukseen (taso 4 tai 5 tai 6 tai F, standardista riippuen). 0 tarkoittaa, että käsineen suojaustaso on minimitasoa alhaisempi kyseisen vaaran kohdalla. X : tarkoittaa, että käsinettä ei ole testattu tai että testausmenetelmä ei sovellu käsineen materiaalille tai suunniteltuun käyttötarkoitukseen. Käsineiden eheys on tarkastettava ennen käyttöä (reikien, halkeamien, repeämien, viimeinen käyttöpäivä jne.) ja hävitettävä kaikki käsineet, joissa on vikoja ennen käyttöä. Varmista että välineet ovat sopivan kokoiset. (katso taulukko): PART 1. **Käyttörajoitukset:** ▪Älä käytä yllä annetuista ohjeista poikkeavalla tavalla. Jos on olemassa vaara takertua liikkuviin koneisiin, ei saa käyttää käsineitä, joiden repäisylujuus on (taso ≥ 1). HUOMIO! Elastiset hihansuut ja lateksilla päällystetyt käsineet voivat aiheuttaa allergioita. Suojaustasoluokitus perustuu laboratoriokokeissa saatuihin tuloksiin, jotka eivät erilaisten muiden tekijöiden (esim. lämpötila, hankaus, kuluminen jne.) takia välttämättä vastaa todellisia työoloja. ▪EN388 (J85): Leikkautumisenkestotaso TDM (A-F, jos ilmoitettu), kertoo leikkautumiskestävyyden. ▪EN407 (J67): Syttyvyyden vastus: jos syttyvyyden vastus on < 3 tai X: Älä altista suoralle kosketukselle liekkiin. Tarkempaa tietoa suoja-asusta on jäljempänä. (katso taulukko): PART2 : (1) Ominaisuudet: / (2) Kosketuslämpö - aikakynnys (s). ▪Nämä käsineet eivät suojaa äärimmäisen korkeilta lämpötiloilta, joiden vaikutuksia voidaan verrata huonelämpötilaan: ≥ +100°C. **Säilytystä/Puhdistusta:** Ikääntyminen ei vaikuta merkittävästi takin suorituskykyyn, jos sitä säilytetään viileässä ja kuivassa sekä valolta suojatussa paikassa. Ei erityisiä puhdistus- tai hoito-ohjeita.-

NO VERNEHANSKER MOT VARMERISIKO.- **Brukerinstrukser:** Vernehansker for mekaniske farer. Hansker som beskytter hånden eller en del av hånden mot varme og / eller brann på en eller flere av følgende måter: flamme, kontaktvarme, konvektiv varme, strålevarme, små sprut eller store mengder smeltet metall. Kontaktvarme (fra 0 til 4): Hanskens evne til å motstå direkte kontakt med deler på 100 °C (nivå 1), 250 °C (nivå 2), 350 °C (nivå 3), 500 °C (nivå 4) i 15 sekunder. For mer informasjon, se ytelsene nedenfor. (Se tabell): Ytelsesnivåene og tilhørende piktogram er merket på hver hanske. Nivåene oppnås på håndflaten til nye hansker (standard EN388) og på hele hansken, inkludert alle lag (standard EN407). De spenner fra det minst effektive (nivå 1 eller A) til det mest effektive (nivå 4 eller 5 eller 6 eller F i henhold til standard). 0 indikerer at hansken har et ytelsesnivå som er lavere enn minimumet for den gitte individuelle faren. X: indikerer at hansken ikke er testet, eller at testmetoden ikke ser ut til å være egnet på grunn av hanskens eller materialets design. Hanskenes integritet må kontrolleres før bruk (tilstedeværelse av hull, sprekker, rifter, utløpsdato osv.), kast hansken som har feil. Kontroller at enhetene har riktig størrelse. (Se tabell): PART 1. **Bruksbegrensninger:** ▪Ikke bruk utenfor bruksområdet definert i bruksanvisningen ovenfor. Hansker med rivemotstand (nivå ≥ 1) må ikke brukes der det er fare for å bli trukket inn av maskiner. ADVARSEL! Elastiske mansjetter og lateksbelagte hansker kan forårsake allergi. Ytelsesnivåene er basert på laboratorietestresultater, som ikke nødvendigvis gjenspeiler faktiske forhold på arbeidsplassen på grunn av påvirkning fra forskjellige andre faktorer, som temperatur, slitasje, nedbrytning, etc... ▪EN388 (J85): Hvis TDM-riftnivået er indikert (fra A til F), refererer dette til riftmotstand. ▪EN407 (J67): Brannmotstand: hvis brannmotstanden er <3 eller X: Ikke utsett for direkte kontakt med flamme. For mer informasjon, se ytelsene nedenfor. (Se tabell): PART2 : (1) Ytelsesnivå: / (2) Kontaktvarme - terskelvarighet (er). ▪Disse hanskene beskytter ikke mot ekstreme temperaturer, hvis effekter er sammenlignbare med romtemperatur: ≥ +100°C. **Lagringsinstruks/Rengjørings:** Designets ytelse påvirkes ikke vesentlig av elde, dersom det oppbevares borte fra lys på et kjølt og svalt sted. Ingen spesiell vedlikehold anbefales for denne typen hansker.-

AR قفازات واقية ضد المخاطر الحرارية.- **تعليمات الاستخدام:** قفازات واقية للحماية من المخاطر الميكانيكية. قفازات لحماية اليد أو جزء من اليد من الحرارة و/أو النار في شكل أو أكثر مما يلي: اللهب، الحرارة الناتجة عن الملامسة، حمل الأشياء الساخنة، الحرارة الناتجة عن الإشعاع، الشظايا الصغيرة أو الكميات الكبيرة من المعادن المنصهرة. ملامسة الحرارة (من 0 إلى 4): قدرة القفاز على مقاومة الملامسة المباشرة عند درجة 100 مئوية (المستوى 1) أو 250 درجة (المستوى 2) أو 350 درجة (المستوى 3) / أو 500 درجة (المستوى 4) لمدة 15 ثانية. للحصول على مزيد من المعلومات انظر العروض أدناه. (انظر الجدول): توضع علامات على كل قفاز تدل على مستويات الأداء والرسوم التوضيحية المرتبطة بها. توجد مستويات على كفوف القفازات الجديدة (للمعيار EN388) وعلى جميع طبقات القفاز المدرجة (للمعيار EN407). تُرتَّب هذه المستويات من الأقل فعالية (المستوى 1 أو "A") إلى الأكثر فعالية (من 4 أو 5 أو 6 أو "F" اعتمادًا على نوع المعيار). يشير "0" إلى أن القفاز لديه مستوى أداء أقل من الحد الأدنى للخطورة الفردية المعطاة. X: تشير إلى أن القفاز لم يخضع للاختبار أو أن طريقة الاختبار غير مناسبة بسبب تصميم القفازات أو المادة المستخدمة. يجب التأكد من سلامة القفازات قبل كل استخدام (وجود الفتحات والشقوق والتمزقات وتاريخ انتهاء الصلاحية، الخ) واستبعاد أية قفازات بها عيوب قبل الاستخدام. تأكد من أن السترات ذات مقاسات مناسبة. (انظر الجدول): PART 1. **قيود الاستخدام:** ▪تجنب الاستخدام خارج نطاق الاستخدام المحدد في التعليمات أعلاه. يجب عدم استخدام القفازات المضادة للتلف (المستوى ≤ 1) عندما يكون هناك خطر التشابك مع المعدات الدوارة. تحذير! يمكن أن تسبب المعاصم المرنة والقفازات المطلية من اللاتكس ردود فعل تتسم بالحساسية. تعتمد مستويات الأداء على نتائج الاختبارات المعملية التي لا تعكس بالضرورة الظروف الحقيقية الموجودة في مكان العمل؛ وذلك بسبب تأثير العوامل المختلفة الأخرى كدرجة الحرارة والتآكل والتبديد ... ▪(EN388 (J85: يُشير مستوى القطع TDM (من "A" إلى "F") إلى درجة مقاومة القطع. ▪(EN407 (J67: مقاومة القابلية للاشتعال: إذا كانت هذه المقاومة أقل من <3 أو X: لا تلامس اللهب ملامسة مباشرة. للحصول على مزيد من المعلومات انظر العروض أدناه. (انظر الجدول): PART2 : (1) مستوى الأداء: / (2) التلامس الحراري - الحد الزمني (الحدود الزمنية). ▪لا تحمي هذه القفازات من درجات الحرارة القصوى التي يمكن مقارنتها بمقياس درجة الحرارة المحيطة: ≤ +100°C. **تعليمات التخزين/التنظيف:** لا يتأثر أداء التصميم بشكل ملحوظ بالتقادم إذا ما تم حفظه بعيدًا عن الضوء في مكان بارد وجاف. لا يوصى بأي صيانة خاصة لهذه الأنواع من القفازات.-

PART 3

FR Performances : Conforme aux exigences essentielles du Règlement (UE) 2016/425 et aux normes ci-dessous. La déclaration de conformité est accessible sur le site internet www.deltaplus.eu dans les données du produit. - **EN** Performances : Comply with the essential requirements of 2016/425 Regulation (EU) and the below standards. The declaration of conformity can be found on the website www.deltaplus.eu in the data of the product. - **IT** Prestazioni : Conformi alle specifiche essenziali del Regolamento (UE) 2016/425 ed alle norme elencate in seguito. La dichiarazione di conformità è accessibile sul sito internet www.deltaplus.eu a livello di dati prodotto. - **ES** Prestaciones : De acuerdo con las exigencias esenciales de la Reglamentación (UE) 2016/425 y con las normas a continuación. La declaración de conformidad se encuentra en el sitio web www.deltaplus.eu en la sección de datos del producto. - **PT** Desempenho : Em conformidade com os requisitos essenciais do Regulamento (UE) 2016/425 e as normas abaixo. Pode consultar a declaração de conformidade na página Internet www.deltaplus.eu nos dados do produto. - **NL** Prestaties : Voldoen aan de essentiële vereisten van Verordening (EEG) 2016/425 en de onderstaande normen. De verklaring van overeenstemming kan geraadpleegd worden op de website www.deltaplus.eu in de productgegevens. - **DE** Leistungswerte : Entspricht den wesentlichen Anforderungen der EU-Verordnung 2016/425 und den folgenden Normen. Die Konformitätserklärung kann in den Produktdaten auf der Website www.deltaplus.eu heruntergeladen werden. - **PL** Właściwości : Zgodnie z podstawowymi wymaganiami rozporządzenia 2016/425 (UE) oraz poniższymi normami. Deklaracja zgodności jest dostępna na stronie www.deltaplus.eu w informacjach o produkcie. - **CS** Vlastnosti : Splňuje základní požadavky evropské směrnice 2016/425 a dále také požadavky níže uvedených norem. Prohlášení o shodě najdete na webu www.deltaplus.eu v části s technickými údaji výrobku. - **SK** Výkonnosti : V súlade so základnými požiadavkami nariadenia (EÚ) 2016/425 a nižšie uvedenými normami. Vyhlásenie o zhode je k dispozícii na webovej lokalite www.deltaplus.eu v časti Informácie o výrobku. - **HU** Védelmi szintek : Megfelel a 2016/425 EU Rendelet alapvető követelményeinek és az alábbi szabványoknak. A megfelelőségi nyilatkozat a www.deltaplus.eu honlapon, a termékadatok között érhető el. - **RO** Performanţe : Conform cerințelor esențiale ale Regulamentului (UE) 2016/425 și standardelor de mai jos. Declarația de conformitate poate fi accesată pe site-ul web www.deltaplus.eu, împreună cu datele produsului. - **EL** Επιδόσεις : Συμμόρφωση με τις βασικές απαιτήσεις του Κανονισμού (ΕΕ) 2016/425 και των κατωτέρω προτύπων. Η δήλωση συμμόρφωσης είναι προσβάσιμη στον δικτυακό τόπο internet www.deltaplus.eu μέσα στα δεδομένα του προϊόντος. - **HR** Performanse : U skladu s osnovnim zahtjevima Direktive (EU) 2016/425 i niže navedenih normi. Izjava o sukladnosti dostupna je na internetskoj stranici www.deltaplus.eu u dijelu o podatcima o proizvodu. - **UK** Робочі характеристики : відповідає основним вимогам Регламенту (ЄС) 2016/425 та стандартам, наведеним нижче. Декларація відповідності доступна на веб-сайті www.deltaplus.eu в даних про продукт. - **RU** Рабочие характеристики : Соответствуют основным требованиям Предписания (ЕС) 2016/425 и приводимым ниже стандартам. Декларация соответствия доступна на веб-сайте www.deltaplus.eu в разделе с данными изделия. - **TR** Performans : 2016/425 Yönetmeliğinin (AB) ve aşağıdaki standartların esas gerekliliklerine uyumluluk. Uygunluk bildirimine www.deltaplus.eu internet sitesinde ürün bilgilerinden ulaşılabilir. - **ZH** 性能：符合2016/425（欧盟）指令和下列标准的基本规范要求。 符合标准的声明可在网站www.deltaplus.eu的产品数据部分查看。 - **SL** Performansi : Izpolnjuje bistvene zahteve Uredbe (EU) št. 2016/425 in spodaj navedene standarde. Izjava o skladnosti je na voljo na spletni strani www.deltaplus.eu pri podatkih o izdelku. - **ET** Omadused : Vastab määruse (EL) 2016/425 põhinõuetele ja alljärgnevalt nimetatud standarditele. Vastavusdeklaratsioon on kättesaadav veebisaidil www.deltaplus.eu tooteandmete rubriigis. - **LV** Tehniskie rādītāji : Atbilst Regulas (ES) 2016/425 pamatprasībām un zemāk esošajiem standartiem. Atbilstības apliecinājums ir pieejams interneta vietnē www.deltaplus.eu, sadaļā par produkta informāciju. - **LT** Parametrai : Atitinka esminius Reglamento 2016/425 reikalavimus ir toliau nurodytas normas. Atitikties deklaraciją galima rasti internetiniame puslapyje www.deltaplus.eu prie gaminio duomenų. - **SV** Prestanda : Stämmer överens med de väsentliga kraven i Kommissionens förordning (EU) nr 2016/425 och normerna nedan. Förklaringen om överensstämmelse finns i produktuppgifterna på internet på www.deltaplus.eu. - **DA** Ydelse : I overensstemmelse med de væsentligste krav i Forordning (EU) 2016/425 og nedenstående standarder. Overensstemmelsesdeklarationen er tilgængelig på internetstedet www.deltaplus.eu under produktdata. - **FI** Ominaisuudet : Asetuksen (EU) 2016/425 ja jäljempänä olevien standardien olennaisten vaatimusten mukaiset. Vaatimustenmukaisuusvakutus löytyy internet-osoitteesta www.deltaplus.eu tuotteen tietojen yhteydestä. - **NO** Ytelsen til : Oppfyller de grunnleggende kravene i forordning (EU) 2016/425 og standardene nedenfor. EU-samsvarserklæringen finner du på nettsiden www.deltaplus.eu i dataene til produktet. -

AR الأداء : الأداء: الامتثال للمتطلبات الأساسية للوائح 425/2016 (الأوروبية) والمعايير .التالية ويمكن الاطلاع على إعلان المطابقة على الموقع www.deltaplus.eu في بيانات المنتج

FR Règlement (UE) 2016/425 - **EN** REGULATION (EU) 2016/425 - **IT** REGOLAMENTO (UE) 2016/425 - **ES** REGLAMENTACIÓN (UE) 2016/425 - **PT** REGULAMENTO (UE) 2016/425 - **NL** VERORDENING (EU) 2016/425 - **DE** EU-Verordnung 2016/425 - **PL** ROZPORZĄDZENIE (UE) 2016/425 - **CS** NAŘÍZENÍ (EU) 2016/425 - **SK** NARIADENIE (EÚ) 2016/425 - **HU** 2016/425/EU RENDELET - **RO** REGULAMENTUL (UE) 2016/425 - **EL** ΚΑΝΟΝΙΣΜΟΣ (ΕΕ) 2016/425 - **HR** UREDBA (EZ) 2016/425 - **UK** РЕГЛАМЕНТ (ЄС) 2016/425 - **RU** ПОСТАНОВЛЕНИЕ (ЕС) 2016/425 - **TR** 2016/425 DÜZENLEMESİ (AB) - **ZH** 法规（UE）2016/425 - **SL** UREDBA (EU) 2016/425 - **ET** MÄÄRUS (EL) 2016/425 - **LV** NOLIKUMS (ES) 2016/425 - **LT** REGLAMENTAS (ES) 2016/425 - **SV** FÖRORDNING (EU) 2016/425 - **DA** FORORDNING (EU) 2016/425 - **FI** ASETUS (EU) 2016/425 - **NO** FORORDNING (EU) 2016/425 -

AR اللائحة 2016/425 (EU)

A92

EN ISO 21420:2020 **FR** Exigences Générales pour les gants de protection. - **EN** General requirements - **IT** Requisiti generali per i guanti di protezione - **ES** Exigencias generales - **PT** Exigências gerais - **NL** algemene eisen - **DE** Allgemeine Anforderungen für Handschuhe - **PL** Wymagania ogólne dla rękawic ochronnych - **CS** Všeobecné požadavky a metody zkoušení - **SK** Všeobecné podmienky - **HU** Védőkesztyűkre vonatkozó általános követelmények - **RO** Mănuși de protecție. Cerințe generale și metode de încercare - **EL** Γενικές Απαιτήσεις για τα γάντια προστασίας - **HR** Opći zahtjevi za zaštitne rukavice - **UK** Загальні вимоги до захисних рукавичок - **RU** Общие требования к защитным перчаткам. - **TR** Genel gereksinimler - **ZH** 防护手套的一般性要求。 - **SL** Splošne zahteve za varovalne rokavice. - **ET** Üldnõuded kaitsekinnastele. - **LV** Vispārīgās prasības aizsargcimdiem - **LT** Bendrieji reikalavimai - **SV** Allmänna krav för skyddshandskar - **DA** Generelle krav til beskyttelseshandsker. - **FI** Yleisvaatimukset suojakäsineille. - **NO** Generelle krav til vernehansker. –

A92 **FR** Dextérité (de 1 à 5) - **EN** Dexterity (from 1 to 5) - **IT** La destrezza (da 1 a 5) - **ES** La dexteridad (de 1 a 5) - **PT** A destreza (entre 1 e 5) - **NL** Handzaamheid (van 1 tot 5) - **DE** Bewegungsfreiraum (von 1 bis 5) - **PL** Zręczność (od 1 do 5) - **CS** Úchopová schopnost (1 až 5) - **SK** Zručnosť (od 1 do 5) - **HU** Fogásbiztonság (1-tól 5-ig) - **RO** Dexteritate (de la 1 la 5) - **EL** Στην επιδεξιότητα (από 1 έως 5) - **HR** Spretnost (od 1 do 4) - **UK** Вправність (від 1 до 5) - **RU** Мастерство (от 1 до 5) - **TR** Ustalık (1'dan 5'e kadar) - **ZH** 灵活 （1至5） - **SL** Spretnost (od 1 do 5) - **ET** Esemete käsitsetavus (1-5) - **LV** Veiktspēja (1 līdz 5) - **LT** Miklumas (nuo 1 iki 5) - **SV** Flexibilitet (från 1 till 5) - **DA** Håndelag (fra 1 til 5) - **FI** Sormituntuma (1–5) - **NO** Behendighet (fra 1 til 5) -

AR المتطلبات العامة - **A92** براعة

A58
A54
A55
A57
J85

EN388:2016+A1 :2018 **FR** Gants contre les risques Mécaniques (Niveaux obtenus sur la paume) - **EN** Protective gloves against mechanical Risks (Levels obtained on the palm) - **IT** Guanti contro i rischi meccanici (Livelli ottenuti sul palmo) - **ES** Guantes contra los riesgos Mecánicos (Niveles obtenidos en la palma) - **PT** Luvas contra os riscos Mecânicos (Níveis obtidos na palma) - **NL** Handschoenen tegen mechanisch risico's (niveaus verkregen op de handpalm) - **DE** Handschuhe zum Schutz gegen mechanische Gefahren (Schutzstufen auf der Handfläche erzielt) - **PL** Rękawice chroniące przed zagrożeniami Mechanicznymi (Poziomy otrzymane po stronie chwytnej) - **CS** Ochranné rukavice proti mechanickým rizikům (ochrana dlaní) - **SK** Ochranné rukavice proti mechanickému poškodeniu (úroveň dosiahnutá pri testoch na dlani) - **HU** Védőkesztyűk mechanikai kockázatok ellen (tenyérrésznél elért érték) - **RO** Mănuși de protecție împotriva riscurilor mecanice (niveluri obținute la nivelul palmei) - **EL** Γάντια κατά των Μηχανικών κινδύνων (Επίπεδα που ελήφθησαν πάνω στην παλάμη) - **HR** Rukavice protiv mehaničkih rizika (Nivoi postignuti na dlanu) - **UK** Рукавички для захисту від ризиків механічних пошкоджень (з рівнями на долоні) - **RU** Перчатки для защиты от механических рисков (Уровни эффективности определены для ладони перчатки) - **TR** Mekanik risklere karşı koruyucu eldiven (Avuç içinde elde edilen seviyeler) - **ZH** 防机械风险的手套（等级取自对手掌的检测） - **SL** Varovalne rokavice za zaščito pred mehanskimi nevarnostmi (stopnje določene na dlani) - **ET** Kaitsekindad mehaaniliste riskide vastu (Kaitsetase peopesal) - **LV** Aizsargcimdi pret mehāniskiem riskiem (Līmeņi iegūti uz delnas) - **LT** Apsauginės pirštinės nuo mechaninių pavojų (pavojai delnams) - **SV** Skyddshandskar mot mekaniska risker (bedömning av nivåer på handflatan) - **DA** Handsker mod mekaniske risici (niveauer opnået i håndfladen) - **FI** Mekaanisilta riskeiltä suojaavat käsineet (suojaustasot saatu kämmenosasta) - **NO** Hansker mot mekanisk risiko (nivåer oppnådd på håndflaten) –

A58 **FR** Résistance à l'abrasion (de 1 à 4) - **EN** Resistance to abrasion (from 1 to 4) - **IT** Resistenza all'abrasione (da 1 a 4) - **ES** Resistencia a la abrasión (de 1 a 4) - **PT** Resistência à abrasão (entre 1 e 4) - **NL** Bestendigheid tegen schuren (van 1 tot 4) - **DE** ABRASIONSFESTIGKEIT (von 1 bis 4) - **PL** Odporność na ścieranie (od 1 do 4) - **CS** Odolnost proti oděru (1 až 4) - **SK** Odolnosť proti oderu (od 1 do 4) - **HU** Kopásállóság (1-tól 4-ig) - **RO** Rezistență la abraziune (de la 1 la 4) - **EL** Αντίσταση στη φθορά (από 1 έως 4) - **HR** Otpornost na abraziju (od 1 do 4) - **UK** Стійкість до стирання (від 1 до 4) - **RU** Устойчивость к истиранию (от 1 до 4) - **TR** Aşınmaya karşı dayanıklılık (1'dan 4'e kadar) - **ZH** 防止磨损（1至4） - **SL** Odpornost proti abraziji (od 1 do 4) - **ET** Hõõrdumiskindlus (1-4) - **LV** Nodilumizturība (1 līdz 4) - **LT** Atsparumas dilimui (nuo 1 iki 4) - **SV** Nötningsbeständighet (från 1 till 4) - **DA** Abrasionsmodstand (fra 1 til 4) - **FI** Hankauskestävyys (1–4) - **NO** Slitestyrke (fra 1 til 4) –

A54 **FR** Résistance à la coupure par tranchage (de 1 à 5) - **EN** Resistance to cutting (from 1 to 5) - **IT** Resistenza al taglio (da 1 a 5) - **ES** Resistencia al corte (de 1 a 5) - **PT** Resistência ao corte (de 1 a 5) - **NL** Snijbestendigheid (1 tot 5) - **DE** Schnittfestigkeit (von 1 bis 5) - **PL** Odporność na przecięcie (od 1 do 5) - **CS** Odolnost proti proříznutí čepelí (1 až 5) - **SK** Odolnosť proti prerezaniu (1 až 5) - **HU** Vágással szembeni ellenállás (1-tól 5-ig) - **RO** Rezistenţă la tăiere (de la 1 la 5) - **EL** Αντοχή στη διάσχιση (από 1 έως 5) - **HR** Odpornost na vreznine (od 1 do 5) - **UK** Стійкість до порізів(від 1 до 5) - **RU** Устойчивость к порезам (от 1 до 5) - **TR** Kesilmeye karşı dayanıklılık (1'dan 5'ya kadar) - **ZH** 防断裂性能（1至5） - **SL** Otpornost na porezotine (från 1 till 5) - **ET** Lõikekindlus (1 kuni 5) - **LV** Pārrāvuma pretestība(no 1 līdz 5) - **LT** Atsparumas pjovimui (nuo 1 iki 5) - **SV** Skärhållfasthet (fra 1 til 5) - **DA** Skæremodstand (fra 1 til 5) - **FI** Viillonkestävyys (1-5) - **NO** Kuttmotstand ved kutting (fra 1 til 5) –

A55 **FR** Résistance à la déchirure (de 1 à 4) - **EN** Resistance to tear (from 1 to 4) - **IT** Resistenza allo strappo (da 1 a 4) - **ES** Resistencia al desgarro (de 1 a 4) - **PT** Resistência ao rasgo (entre 1 e 4) - **NL** Bestendigheid tegen scheuren (van 1 tot 4) - **DE** Reißfestigkeit (von 1 bis 4) - **PL** Odporność na rozdzieranie (od 1 do 4) - **CS** Odolnost proti roztržení (1 až 4) - **SK** Odolnosť proti roztrženiu (od 1 do 4) - **HU** Szakítószilárdság (1-tól 4-ig) - **RO** Rezistență la rupere (de la 1 la 4) - **EL** Αντίσταση στην απόσχιση (από 1 έως 4) - **HR** Otpornost na cijepanje (od 1 do 4) - **UK** Стійкість до розриву (від 1 до 4) - **RU** Устойчивость к разрыву (от 1 до 4) - **TR** Yırtılmaya karşı dayanıklılık (1'dan 4'e kadar) - **ZH** 防止撕裂（1至4） - **SL** Odpornost proti trganju (od 1 do 4) - **ET** Rebenemiskindlus (1-4) - **LV** Pārplēšanas pretestība (1 līdz 4) - **LT** Atsparumas plėšimui (nuo 1 iki 4) - **SV** Rivhållfasthet (från 1 till 4) - **DA** Rivemodstand (fra 1 til 4) - **FI** Repäisykestävyys (1–4) - **NO** Rivemotstand (fra 1 til 4) –

A57 **FR** Résistance à la perforation (de 1 à 4) - **EN** Resistance to puncture (1 to 4) - **IT** Resistenza alla perforazione (da 1 a 4) - **ES** Resistencia a la perforación (de 1 a 4) - **PT** Resistência à perfuração (1 a 4) - **NL** Perforatiebestendigheid (1 tot 4) - **DE** Perforationswiderstand (1-4) - **PL** Odporność na przekłucie (od 1 do 4) - **CS** Odolnost proti propíchnutí (1 až 4) - **SK** Odolnosť proti prepichnutiu (1 až 4) - **HU** Atszúrás elleni talpvédelem (1-től 4-ig) - **RO** Rezistenţă la perforare (1 la 4) - **EL** Αντοχή στη διάτρηση (1 έως 4) - **HR** Otpornost na bušenje (1 do 4) - **UK** Стійкість до проколів (1 - 4) - **RU** Устойчивость к проколам (1 - 4) - **TR** Delinmeye karşı dayanıklılık (1-4) - **ZH** 防穿刺性能 （1 至 4） - **SL** Odpornost na vrtanje (1 do 4) - **ET** Torkekindlus (1 kuni 4) - **LV** Elektriskās caursišanas pretestība (1. līdz 4.) - **LT** Atsparumas prakiurdymui (nuo 1 iki 4) - **SV** Skydd mot penetration (1 till 4) - **DA** Perforeringsmodstand (1 til 4) - **FI** Läpäisykestävyys (1-4) - **NO** Stikkmotstand (fra 1 til 4) –

J85 **FR** Résistance à la coupure par des objets tranchants (TDM EN ISO 13997) (de A à F) - **EN** Resistance to cutting by sharp objects (TDM EN ISO 13997) (from A to F) - **IT** Resistenza al taglio con oggetti taglienti (TDM EN ISO 13997) (da A a F) - **ES** Resistencia a los cortes por objetos cortantes (TDM EN ISO 13997) (de A a F). - **PT** Resistência ao corte por objetos cortantes (TDM EN ISO 13997) (de A a F). - **NL** Weerstand tegen snijdende voorwerpen (TDM EN ISO 13997) (van A t/m F). - **DE** Schnittwiderstand (TDM EN ISO 13997) (von A bis F). - **PL** Odporność na przecięcia ostrymi przedmiotami (TDM EN ISO 13997) (od A do F). - **CS** Odolnost proti proříznutí ostrými předměty (TDM EN ISO 13997) (A až F). - **SK** Odolnosť voči prerezaniu ostrými predmetmi (TDM EN ISO 13997) (od A do F). - **HU** Éles tárgyakkal való vágással szembeni ellenállás (TDM EN ISO 13997) (A-F). - **RO** Rezistență la tăiere cu obiecte ascuțite (TDM EN ISO 13997) (de la A la F). - **EL** Αντίσταση έναντι κοπής από αιχμηρά αντικείμενα (TDM EN ISO 13997) (από Α έως ΣΤ). - **HR** Otpornost na razrezivanje oštrim predmetima (TDM EN ISO 13997) (od A do F). - **UK** Опірність різанню гострими предметами (TDM EN ISO 13997) (від А до F). - **RU** Устойчивость к порезам режущими предметами (TDM EN ISO 13997) (от А до F). - **TR** Keskin kenarlı cisimlerle kesilmeye karşı direnç (TDM EN ISO 13997) (A'dan F'ye). - **ZH** 针对尖锐物切割（TDM EN ISO 13997）（从A到F）。 - **SL** Odpornost proti urezninam, povzročenim z ostrimi predmeti (TDM EN ISO 13997) (od A do F). - **ET** Vastupidavus sisselõikamisele teravate esemetega (TDM EN ISO 13997) (A–F). - **LV** Griešanas izturība ar asiem priekšmetiem (TDM EN ISO 13997) (no A līdz F). - **LT** Atsparumas pjovimui aštriais instrumentais (TDM EN ISO 13997) (nuo A iki F). - **SV** Tålig mot skärningar från vassa föremål (TDM EN ISO 13997) (från A till F). - **DA** Modstandsdygtig mod skæring med skarpe genstande (TDM EN ISO 13997) (fra A til F). - **FI** Viillonkestävyys teräviä esineitä vastaan (TDM EN ISO 13997) (A-F). - **NO** Motstand mot kutt av skarpe gjenstander (TDM EN ISO 13997) (fra A til F) -

AR قفازات وقائية من المخاطر الميكانيكية (مستويات راحة اليد) - **A58** مقاومة التآكل (من 1 إلى 4)**A54** مقاومة القطع (من 1 إلى 5)**A55** مقاومة المسيل للدموع (من 1 إلى 4)**A57** مقاومة ثقب (1 إلى 4)**J85** مقاومة القطع بأدوات حادة (TD EN ISO 13997) (من A إلى F)

J67
A52
A51
A53
A49
A50

EN407: 2020 **FR** Gants contre les risques de Chaleur et Feu (Un "X" = test non réalisé) - **EN** Protective gloves against Heat & Fire risks (X = Unrealized test) - **IT** Guanti contro i rischi dovuti al Calore e al Fuoco (X = test non effettuato) - **ES** Guantes contra los riesgos de calor y fuego (Un "X" = Test no realizada) - **PT** Luvas contra os riscos de Calor e chama (Um "X" = ensaio não realizado) - **NL** Handschoenen tegen gevaren van hitte en vuur (een "x" = test is niet uitgevoerd) - **DE** Handschuhe zum Schutz gegen Wärme und Feuer ("X" = Test nicht durchgeführt) - **PL** Rękawice chroniące przed Gorącem i/lub Ogniem ("X" = badanie nie przeprowadzone) - **CS** Ochranné rukavice proti tepelným rizikům (teplu a/nebo ohni) („X" = zkouška nebyla provedena) - **SK** Ochranné rukavice odolné voči teplu a ohňu (X = test nerealizovaný) - **HU** Hő és tűz kockázatok elleni védőkesztyűk ("X" = teszt nincs elvégezve) - **RO** Mănuși de protecție împotriva riscurilor termice (căldură și/sau foc) (un „X" = test neefectuat) - **EL** Γάντια κατά των κινδύνων της θερμότητας και της φωτιάς (Ένα "X"= δοκιμή μη πραγματοποιηθείσα) - **HR** Rukavice otporne na toplotu i vatru ("X" = ispitivanje nije izrađeno) - **UK** Рукавички для захисту від травм, пов'заних з вогнем і підвищеними температурами ("X" = випробування не проводилось) - **RU** Перчатки для защиты от жара и пламени (X = Испытания не проводились) - **TR** Isı ve Yangın risklerine karşı koruyucu eldiven (X = Gerçekleştirilmemiş test) - **ZH** 防热防火手套（"X"=未经检验） - **SL** Varovalne rokavice za zaščito pred toploto in ognjem (»X« = preskus ni bil izveden) - **ET** Kuuma- ja tulekindlad kaitsekindad ("X" = katsetamata) - **LV** Cimdi pret karstuma un uguns riskiem (X = tests nav veikts) - **LT** Apsauginės pirštinės nuo karščio ir ugnies keliamų pavojų (X = bandymas neatliktas) - **SV** Skyddshandskar mot termiska risker: hetta och/eller brand ("X" = test ej genomförd) - **DA** Handsker mod varme- og ild-risici (et "X" = afprøvning ikke udført) - **FI** Kuumuudelta ja tulelta suojaavat käsineet ("X" = ei testattu) - **NO** Hansker mot risiko for varme og brann (En "X" = test ikke utført) –

J67 **FR** Résistance à la propagation de la flamme - **EN** Flame spread resistance - **IT** Resistenza alla propagazione della fiamma - **ES** Resistencia a la propagación de las llamas - **PT** Resistência à propagação de chamas - **NL** Bestendig tegen vlamverspreiding - **DE** Flammenausbreitungswiderstand - **PL** Odporność na rozprzestrzenianie się ognia - **CS** Odolnost vůči šíření plamene - **SK** Odolnosť voči šíreniu plameňa - **HU** Lángterjedési ellenállás - **RO** Rezistență la propagarea flăcării - **EL** Περιορισμένη εξάπλωση φλόγας - **HR** Otpornost na širenje plamena - **UK** Стійкість до поширення полум'я - **RU** Устойчивость к распространению пламени - **TR** Alev yayılımı direnci - **ZH** 阻燃 - **SL** Odpornost proti širjenju plamena - **ET** Vastupidavus leegi levikule - **LV** Noturība pret liesmu izplatīšanos - **LT** Atsparumas liepsnos plitimui - **SV** Flamspridningsmotstånd - **DA** Modstand imod flammespredning - **FI** Palosuojaus - **NO** Flammespredningsmotstand –

A52 **FR** Résistance à la chaleur de contact (de 1 à 4) - **EN** Contact heat resistance (from 1 to 4) - **IT** Resistenza al calore da contatto (da 1 a 4) - **ES** Resistencia al calor de contacto (de 1 a 4) - **PT** Resistência ao calor de contato (entre 1 e 4) - **NL** Bestendigheid tegen contactwarmte (van 1 tot 4) - **DE** Widerstand gegen Kontaktwärme (von 1 bis 4) - **PL** Odporność na ciepło kontaktowe (od 1 do 4) - **CS** Odolnost vůči kontaktnímu teplu (1 až 4) - **SK** Odolnost vůči kontaktnímu teplu (od 1 do 4) - **HU** Kontakt hővel szembeni ellenállás (1-től 4-ig) - **RO** Rezistență la căldură prin contact (de la 1 la 4) - **EL** Αντίσταση στη θερμότητα επαφής (από 1 έως 4) - **HR** Otpornost na kontaktnu toplinu (od 1 do 4) - **UK** Стійкість до контактної теплоти (від 1 до 4) - **RU** Устойчивость к контактному теплу (от 1 до 4) - **TR** Temas eden ısıya direnç (1'den 4'e kadar) - **ZH** 防止接触热（1至4） - **SL** Odpornost proti kontaktni toploti (od 1 do 4) - **ET** Vastupidavus kontaktsoojusele (1-4) - **LV** Pretestība kontakta karstumam (1 līdz 4) - **LT** Atsparumas kontaktinei šilumai (nuo 1 iki 4) - **SV** Motstånd mot kontaktvärme (från 1 till 4) - **DA** Modstand mod kontaktvarme (fra 1 til 4) - **FI** Kosketuslämmön kestävyys (1–4) - **NO** Motstand mot kontaktvarme (fra 1 til 4) –

A51 **FR** Résistance à la chaleur convective (de 1 à 4) - **EN** Convective heat resistance (1 to 4) - **IT** Resistenza al calore convettivo (da 1 a 4) - **ES** Resistencia al calor de convección (de 1 a 4) - **PT** Resistência ao calor convectivo (entre 1 e 4) - **NL** Bestendigheid tegen convectiewarmte (van 1 tot 4) - **DE** Widerstand gegen konvektive Hitze (von 1 bis 4) - **PL** Odporność na ciepło konwekcyjne (od 1 do 4) - **CS** Odolnost vůči konvekčnímu teplu (1 až 4) - **SK** Odolnost vůči konvekčnímu teplu (od 1 do 4) - **HU** Konvektív hővel szembeni ellenállás (1-től 4-ig) - **RO** Rezistență la căldură prin convecție (de la 1 la 4) - **EL** Αντίσταση στη μεταφερόμενη θερμότητα (από 1 έως 4) - **HR** Otpornost na konvektivnu toplinu (od 1 do 4) - **UK** Стійкість до конвективної теплоти (від 1 до 4) - **RU** Устойчивость к конвективному теплу (от 1 до 4) - **TR** Konvektif ısıya direnç (1'den 4'e kadar) - **ZH** 防止对流热（1至4） - **SL** Odpornost proti konvekcijski toploti (od 1 do 4) - **ET** Vastupidavus konvektiivsoojusele (1-4) - **LV** Pretestība konvektīvam karstumam (1 līdz 4) - **LT** Atsparumas konvekcinei šilumai (nuo 1 iki 4) - **SV** Motstånd mot värmegenomgång (från 1 till 4) - **DA** Modstand mod konvektionsvarme (fra 1 til 4) - **FI** Konvektiolämmön kestävyys (1–4) - **NO** Motstand mot konvektiv varme (fra 1 til 4) –

A53 **FR** Résistance à la chaleur radiante (de 1 à 4) - **EN** Radiant heat resistance (from 1 to 4) - **IT** Resistenza al calore radiante (da 1 a 4) - **ES** Resistencia al calor radiante (de 1 a 4) - **PT** Resistência à radiação de calor (entre 1 e 4) - **NL** Bestendigheid tegen stralingswarmte (van 1 tot 4) - **DE** Widerstand gegen Strahlungshitze (von 1 bis 4) - **PL** Odporność na ciepło promieniowania (od 1 do 4) - **CS** Odolnost vůči radiačnímu teplu (1 až 4) - **SK** Odolnost vůči radiačnímu teplu (od 1 do 4) - **HU** Sugárzó hővel szembeni ellenállás (1-től 4-ig) - **RO** Rezistență la căldură radiantă (de la 1 la 4) - **EL** Αντίσταση στη θερμότητα ακτινοβολίας (από 1 έως 4) - **HR** Otpornost na radijacijsku toplinu (od 1 do 4) - **UK** Стійкість до теплоти випромінення (від 1 до 4) - **RU** Устойчивость к тепловому излучению (от 1 до 4) - **TR** Yayılan ısıya direnç (1'den 4'e kadar) - **ZH** 防止辐射热（1至4） - **SL** Odpornost proti sevalni toploti (od 1 do 4) - **ET** Vastupidavus kiirgavale soojusele (1-4) - **LV** Pretestība izstarojošam karstumam (1 līdz 4) - **LT** Atsparumas spinduliuojamajai šilumai (nuo 1 iki 4) - **SV** Motstånd mot strålningsvärme (från 1 till 4) - **DA** Modstand mod strålevarme (fra 1 til 4) - **FI** Säteilylämmön kestävyys (1–4) - **NO** Motstand mot strålevarme (fra 1 til 4) –

A49 **FR** Petites projections de métal fondu (de 1 à 4) - **EN** Small splashes of molten metal (from 1 to 4) - **IT** Resistenza a piccole proiezioni di metallo liquido (da 1 a 4) - **ES** Resistencia a las pequeñas proyecciones de metal líquido (de 1 a 4) - **PT** Resistência a pequenas projecções de metal líquido (de 1 a 4) - **NL** Bestendigheid tegen kleine spetters van vloeibaar metaal (van 1 tot 4) - **DE** Widerstand gegen kleine flüssige Metallspritzer (von 1 bis 4) - **PL** Odporność na drobne rozpryski płynnego metalu (od 1 do 4) - **CS** Odolnost vůči malému rozstřiku roztaveného kovu (1 až 4) - **SK** Odolnosť voči malým vyprskávajúcim čiastočkám roztaveného kovu (od 1 do 4) - **HU** Kisméretű fémolvadék-cseppekkel szembeni ellenállás (1-től 4-ig) - **RO** Rezistență la stropiri mici cu metal lichid (de la 1 la 4) - **EL** Αντίσταση σε μικρές εκσφενδονίσεις υγρού μετάλλου (από 1 έως 4) - **HR** Otpornost na prskanje malih količina rastaljenog metala (od 1 do 4) - **UK** Стійкість до впливу дрібних бризок розплавленого металу (від 1 до 4) - **RU** Устойчивость к попаданию малых брызг жидкого металла (от 1 до 4) - **TR** Küçük sıvı metal sıçramalarına karşı direnç (1-4) - **ZH** 防止熔融金属的微弱喷溅（1至4） - **SL** Odpornost proti obrizgu majhnih količin tekoče kovine (od 1 do 4) - **ET** Vastupidavus väikestele sulametallipritsmetele (1-4) - **LV** Izturība pret skidrā metāla sīkiem izdalījumiem (no 1 līdz 4) - **LT** Atsparumas mažoms skysto metalo projekcijoms (nuo 1 iki 4) - **SV** Beständighet mot små stänk av flytande metall (från 1 till 4) - **DA** Modstand mod små væskemetalsprøjt (fra 1 til 4) - **FI** Kestävyys pienille sulan metallin roiskeille (1-4) - **NO** Motstand mot små projeksjoner av flytende metall (fra 1 til 4) –

A50 **FR** Grosses projections de métal fondu (de 1 à 4) - **EN** Large quantities of molten metal (from 1 to 4) - **IT** Resistenza ad importanti proiezioni di metallo in fusione (da 1 a 4) - **ES** Resistencia a grandes proyecciones de metal en fusión (de 1 a 4) - **PT** Resistência a grandes projeções de metal em fusão (entre 1 e 4) - **NL** Bestendigheid tegen het spatten van grote hoeveelheden gesmolten metaal (van 1 tot 4) - **DE** Widerstand gegen große flüssige Metallspritzer (von 1 bis 4) - **PL** Odporność na duże odpryski stopionego metalu (od 1 do 4) - **CS** Odolnost vůči velkému množství roztaveného kovu (1 až 4) - **SK** Odolnosť voči rozstřiku veľkého množstvi roztaveného kovu (od 1 do 4) - **HU** Olvadó nagy fémfröccsenésekkel szembeni ellenállás (1-től - 4-ig) - **RO** Rezistență la stropiri mari cu metal topit (de la 1 la 4) - **EL** Αντίσταση σε σημαντικές εκσφενδονίσεις τηγμάτων μετάλλου (από 1 έως 4) - **HR** Otpornost na prskanje velikih količina rastaljenog metala (od 1 do 4) - **UK** Стійкість до значних бризок розплавленого металу при розпиленні (від 1 до 4) - **RU** Устойчивость к большим брызгам расплавленного металла (от 1 до 4) - **TR** Büyük erimiş metal uzantılarına direnç (1'den 4'e kadar) - **ZH** 防止熔融金属的大型喷溅（1至4） - **SL** Odpornost proti brizganju velikih količin staljene kovine (od 1 do 4) - **ET** Vastupidavus väikestele sulametallipritsmetele (1-4) - **LV** Pretestība lielām kūstoša metāla šļakatām (1 līdz 4) - **LT** Atsparumas stambiems išsilydžiusio metalo purslams (nuo 1 iki 4) - **SV** Motstånd mot större stänk av smält metall (från 1 till 4) - **DA** Modstand mod store fusionsmetalsprøjt (fra 1 til 4) - **FI** Suurten sulametalliroiskeiden kestävyys (1–4) - **NO** Motstand mot store anslag av smeltet metall (fra 1 til 4) -

AR قفازات وقائية من الحرارة ومخاطر النار (X = اختبار غير مُحقَّق) **J67** مقاومة انتشار اللهب**A52** مقاومة الحرارة للتلامس (من 1 إلى 4)**A51** مقاومة الحرارة الحرارية (من 1 إلى 4)**A53** مقاومة الحرارة الإشعاعية (من 1 إلى 4)**A49** مقاومة أجزاء المعدن السائل الساقطة الصغيرة (من 1 إلى 4)**A50** مقاومة الإسقاطات الكبيرة للمعادن المنصهرة (من 1 إلى 4)

FR Organisme Notifié ayant procédé à l'Examen UE de type (module B) et ayant établi l'Attestation d'Examen UE de Type. - **EN** Notified Body which carried out the EU-Type Examination (module B) and issued the EU-Type Examination Certificate. - **IT** Ente Notificato che ha effettuato l'Esame UE del modello (modulo B) e che ha redatto l'Attestazione d'esame UE del modello - **ES** Organismo notificado que realizó el examen de tipo UE (módulo B) y emitió el certificado correspondiente de tipo UE. - **PT** Organismo Notificado que procedeu ao Exame UE de tipo (módulo B) e que emitiu o Certificado de Exame UE de Tipo. - **NL** De aangemelde instantie die het EG-type onderzoek heeft uitgevoerd (module B) en het certificaat van het EG-type onderzoek heeft afgegeven. - **DE** Beauftragte Stelle, die die EU-Baumusterprüfung (Modul B) durchgeführt und die EU-Baumusterprüfbescheinigung ausgestellt hat. - **PL** Jednostka notyfikowana, która przeprowadziła egzamin UE na typ (moduł B) i która wystawiła zaświadczenie o egzaminie UE na typ. - **CS** Pověřený kontrolní orgán, který provedl typovou zkoušku CE (modul B) a vystavil certifikát o typové zkoušce CE. - **SK** Notifikovaný orgán, ktorý vykonal typovú skúšku EÚ (modul B) a vystavil osvedčenie o typovej skúške EÚ. - **HU** Bejelentett Tanúsító Szervezet, amely az EU-s Típusvizsgálatot elvégezte (B modul) és az EU-s Típustanúsítványt kiállította. - **RO** Organism notificat care a efectuat examinarea UE de tip (modulul B) și a emis certificatul de examinare UE de tip. - **EL** Κοινοποιημένος οργανισμός έχοντας διενεργήσει την Εξέταση τύπου ΕΕ (ενότητα B) και έχοντας θεσπίσει το Πιστοποιητικό Εξέτασης Τύπου ΕΕ. - **HR** Prijavljeno tijelo koje je izvršilo EU ispitivanje tipa (modul B) izdalo EU potvrdu o ispitivanju tipa. - **UK** Уповноважений орган, що здійснив стандартну експертизу ЄС (модуль B) та надав стандартний сертифікат експертизи ЄС. - **RU** Нотифицированный орган, проводивший экзамен по типу ЕС (модуль B) и выдавший сертификат об экзамене ЕС. - **TR** AB-Tipi İncelemeyi (modül B) gerçekleştiren ve EU-Tipi İnceleme Sertifikasını düzenleyen Onaylanmış Kurum. - **ZH** 公告机构已开展标准欧盟检测（模块B），并已通过标准欧盟检验认证 。 - **SL** Priglašeni organ, ki je opravil EU-pregled tipa (modul B) in izdal potrdilo o EU-pregledu tipa. - **ET** ELi tüübihindamise teinud (vorm B) ja ELi tüübihindamistõendi koostanud teavitatud asutus. - **LV** Pilnvarotā iestāde ir veikusi ES tipa pārbaudi (B modulis) un ir izstrādājusi ES tipa pārbaudes sertifikātu. - **LT** Notifikuotoji įstaiga, atlikusi ES tipo tyrimą (B modulis) ir išdavusi ES tipo sertifikatą. - **SV** Anmält organ som prövade och utfärdade EU-typintyget för typen (modul B). - **DA** Notificeret organ, der har udført undersøgelsen EU af type (modul B), og som har etableret EU undersøgelsesattesten af type. - **FI** Ilmoitettu laitos, joka on suorittanut EU-tyyppitarkastuksen (B-moduuli) ja laatinut todistuksen suoritetusta EU-tyyppitarkastuskokeesta. - **NO** Bemyndiget organ som har gjennomført EU-typeundersøkelsen (modul B) og har etablert EU-typeprøvingsattest. -

AR ابلاغ الهيئة التي اجريت فحص الاتحاد الأوروبي من نوع (وحدة B) اصدار شهادة امتحان الاتحاد الأوروبي

C.T.C. (0075) - PARC TONY GARNIER 4 RUE HERMANN FRENKEL 69367 LYON CEDEX 07 FRANCE.
CENTRO TESSILE COTONIERO E ABBIGLIAMENTO (0624) - S.P.A. – CENTROCOT - PIAZZA SANT'ANNA 2, 21052 - BUSTO ARSIZIO ITALY

PART 4

FR **Marquage:** ▪SIGNIFICATION MARQUAGES : Voir marquage produit. Chaque produit est identifié par une étiquette (si possible). Celle-ci indique le type de protection offert ainsi que d'autres informations. ① Identification du fabricant / ② Identification de l'EPI / ③ Système de taille / ④ L'indication de conformité selon les réglementations en vigueur (pictogrammes). / ⑤ pictogramme "I": Lire la notice d'instruction avant utilisation. / ⑥ le N° des normes auxquelles le produit est conforme (PART3) / ⑦ le numéro de lot, / Date de production/ ⑧ Marquage Grande-Bretagne (le cas échéant)/-**EN** **Marking:** ▪MARKINGS MEANING: See product marking. Each product is identified by means of an interior label (if possible). This label indicates the type of protection afforded along with other information. ① Identification of the manufacturer / ② Identification of the PPE / ③ Size system / ④ The indication of compliance according to the regulations in force (symbols). / ⑤ pictogram "I": Read the instruction manual before use. / ⑥ the N° of the standards to which the product is compliant (PART3) / ⑦ The batch number, / Date of manufacturing/ ⑧ Great Britain marking (if applicable)/-**IT** **Marcatura:** ▪Significato delle figure: Fare riferimento alla marcatura prodotto Ogni prodotto deve essere identificato con una etichetta (se possibile). Precisa il tipo di protezione garantito così come altre informazioni. ① Identificazione del costruttore / ② Identificazione di un DPI / ③ Sistema di taglie / ④ Indicazione di conformità secondo le normative vigenti (pittogrammi). / ⑤ pittogrammi "I": Leggere le istruzioni d'uso prima di ogni utilizzo. / ⑥ n° delle norme alle quali il prodotto è conforme (PART3) / ⑦ il numero di lotto, / Anno di fabbricazione/ ⑧ Marcatura della Gran Bretagna (se applicabile)/-**ES** **Marcación:** ▪Significado de los pictogramas: Ver marcado del producto. Todos los productos están identificados con una etiqueta (si es posible). La etiqueta indica el tipo de protección y demás información. ① Identificación del fabricante / ② Indicación del EPI / ③ Sistema de tallas / ④ Indicación de conformidad según las reglamentaciones vigentes (pictogramas). / ⑤ pictogramas "I": Leer la información de instrucciones antes del uso. / ⑥ el No. de normas con las que cumple el producto (PART3) / ⑦ numero de lote, / Fecha de fabricación/ ⑧ Marca Reino Unido (si procede)/-**PT** **Marcação:** ▪Significado dos pictogramas: Ver marcação do produto Cada produto é identificado com uma etiqueta (se possível). Esta etiqueta indica o tipo de protecção proporcionado, bem como outras informações. ① Identificação do fabricante / ② Identificação do E.P.I. / ③ Sistema de tamanhos / ④ A indicação de conformidade de acordo com os regulamentos em vigor (símbolos). / ⑤ pictogramas "I": Ler as instruções antes da utilização. / ⑥ O n.º de normas com as quais o produto está em conformidade (PART3) / ⑦ o número de lote, / Data de fabrico/ ⑧ Marcação da Grã-Bretanha (se aplicável)/-**NL** **Markering:** ▪Betekenis van de pictogrammen: Zie markering op product. Elk product is herkenbaar door middel van een etiket (indien mogelijk). Het etiket vermeldt het beschermingstype en andere informatie. ① Identificatieteken van de fabrikant / ② Identificatie van het PBM / ③ Maatsysteem / ④ Compliance-indicatie in overeenstemming met de geldende regels (pictogrammen). / ⑤ pictogrammen "I": Lees vóór gebruik de gebruiksaanwijzing. / ⑥ o número da norma com a qual o produto está em conformidade e (PART3) / ⑦ het partijnummer, / Productiejaar/ ⑧ Markering voor Groot-Brittannië (Zie)/-**DE** **Kennzeichnung:** ▪Bedeutung der Piktogramme: Siehe Produktkennzeichnung. Jedes Produkt ist (soweit möglich) durch ein Etikett gekennzeichnet. Auf diesem Etikett befinden sich Angaben zum Schutzniveau sowie weitere Informationen. ① Herstellerkennzeichen / ② Identifikation der PSA / ③ Größentabelle / ④ Der Hinweis auf die Konformität gemäß den geltenden Vorschriften (Symbole). / ⑤ piktogramme "I": Vor der Verwendung Gebrauchsanleitung lesen. / ⑥ het nummer van de normen waaraan het product voldoet (PART3) / ⑦ die Los N°, / Herstellungsdatum/ ⑧ Markierung Großbritannien (falls vorhanden)/-**PL** **Oznakowanie:** ▪Znaczenie piktogramów: Zobacz oznaczenie produktu. Każdy produkt jest oznaczony metką (w miarę możliwości). Wskazuje ona rodzaj ochrony i inne informacje. ① Identyfikacja producenta / ② Identyfikacja ŚOI / ③ System miar / ④ Oznaczenie zgodności według obowiązujących przepisów (piktogramy). / ⑤ piktogramy"I": Przed przystąpieniem do użytkowania należy zapoznać się z instrukcją. / ⑥ numery norm, z którymi produkt jest zgodny (PART3) / ⑦ numer partii, / Rok produkcji/ ⑧ Oznakowanie Zjednoczone Królestwo (jeżeli dotyczy)/-**CS** **Značení:** ▪Význam piktogramů: Viz označení na produktu. Každý produkt je opatřen štítkem (je-li to možné). Na něm je uveden typ poskytované ochrany a také další informace. ① Identifikace výrobce / ② Identifikace OOP / ③ Systém velikostí / ④ Údaj o shodě podle platných nařízení (piktogramy). / ⑤ piktogramy "I": Před použitím si přečtěte návod k údržbě. / ⑥ šipka označující směr použití (PART3) / ⑦ č. série, / Datum výroby/ ⑧ Označení Velká Británie (pokud tato situace nastane)/-**SK** **Označenie:** ▪Význam piktogramov: Pozri označenie výrobku. Každý z produktov disponuje identifikačným štítkom (podľa možnosti), ktorý označuje typ ochrany a obsahuje aj iné informačné údaje. ① Identifikácia výrobcu / ② Identifikácia OOPP / ③ Systém veľkostí / ④ Údaj o zhode podľa platných nariadení (piktogramy). / ⑤ piktogramy "I": Pred použitím si prečítajte návod na použitie. / ⑥ č. normy, v súlade s ktorou bol výrobok vyrobený (PART3) / ⑦ č. série, / Dátum výroby/ ⑧ Označenie Veľká Británia (podľa situácie)/-**HU** **Jelölés:** ▪Piktogramok jelentése: Lásd a termékjelölésen. Minden termék rendelkezik azonosítócímkével (lehetőség szerint), amely jelzi a védelemtípust és egyéb tájékoztató adatokat is tartalmaz. ① A gyártó ismertető jele / ② Az EVE azonosítása / ③ Méretjelölés / ④ A megfelelőség jelzése a hatályos előírások szerint (piktogramok). / ⑤ piktogramok "I": Használat előtt olvassa el a használati utasításokat. / ⑥ szabvány száma, amelynek az eszköz megfelel (PART3) / ⑦ tételszám, / Gyártási dátum/ ⑧ Nagy-Britannia jelölése (szükség esetén.)/-**RO** **Marcaj:** ▪Semnificația pictogramelor: A se vedea marcajul de pe produs. Fiecare produs este identificat printr-o etichetă (dacă este posibil). Aceasta indică tipul de protecție oferit, precum și alte informații. ① Identificarea fabricantului / ② Identificarea EIP / ③ Sistem de mărimi / ④ Indicația de conformitate conform reglementărilor în vigoare (pictograme). / ⑤ pictogramele "I": Citiți instrucțiunile înainte de utilizare. / ⑥ numărul standardului căruia i se conformează produsul (PART3) / ⑦ număr lot, / Data primei utilizări/ ⑧ Marcaj Marea Britanie (dacă este cazul)/-**EL** **Σήμανση:** ▪Επεξήγηση των συμβόλων: Βλέπε επισήμανση προϊόντος. Κάθε προϊόν ταυτοποιείται από μια ετικέτα (εφόσον δυνατό). Αυτή υποδεικνύει τον προσφερόμενο τύπο προστασίας καθώς και άλλες πληροφορίες. ① Διακριτικό αναγνώρισης του κατασκευαστή / ② Αναγνώριση του Μ.Α.Π. / ③ Σύστημα μεγέθους / ④ Η ένδειξη συμμόρφωσης με τους ισχύοντες κανονισμούς (εικονογράμματα). / ⑤ εικονογράμματα "I": Διαβάστε το φύλλο οδηγιών πριν από τη χρήση. / ⑥ ο αριθμός του προτύπου με το οποίο το προϊόν συμμορφώνεται και (PART3) / ⑦ ο αριθμός παρτίδας, / Ημερομηνία παραγωγής/ ⑧ Σήμανση στη Μεγάλη Βρετανία (κατά περίπτωση)/-**HR** **Oznaka:** ▪MARKINGS MEANNING: Vidi oznaku proizvoda. Svaki proizvod prepoznaje se po etiketi (ako je moguće).. Na njoj su navedene vrsta zaštite i druge informacije. ① Identifikacija proizvođača / ② Identifikacija OZO / ③ Sustav veličina / ④ Naznaka sukladnosti u skladu s važećim propisima (simboli). / ⑤ piktogrami "I": Prije uporabe pročitati upute. / ⑥ broj norme s kojoj je proizvod u skladu (PART3) / ⑦ broj lota, / Datum proizvodnje/ ⑧ oznaka Velike Britanije (ako je primjenjivo)/-**UK** **Маркування:** ▪РОЗШИФРОВКА УМОВНИХ ПОЗНАЧЕНЬ : Див. маркування продукту Кожен продукт ідентифікується міткою (якщо це можливо). Вона вказує на тип запропонованого захисту та іншу інформацію. ① Маркування виробника / ② Визначення засобу індивідуального захисту / ③ Розмірна система / ④ Відмітка щодо відповідності згідно з діючими нормами (піктограми). / ⑤ піктограми "I": Читайте інструкцію перед використанням. / ⑥ Номер стандарту, якому відповідає виріб (PART3) / ⑦ Номер партії, / Дата виробництва/ ⑧ Маркування «Велика Британія» (якщо застосовне)/-**RU** **Маркировка:** ▪Расшифровка условных обозначений: См. маркировку изделия. Каждое изделие идентифицируется по этикетке (если возможно), на которой помимо прочей информации указывается тип обеспечиваемой защиты. ① Маркировка изготовителя / ② Идентификация СИЗ / ③ Размерная система / ④ Индикация соответствия действующим законодательным нормам (символы). / ⑤ пиктограммы "I": Перед использованием необходимо ознакомиться с инструкцией по эксплуатации. / ⑥ номер стандарта, требованиям которого отвечает продукт (PART3) / ⑦ номер партии, / Дата использования/ ⑧ Маркировка Великобритания (в соответствующем случае)/-**TR** **Markalama:** ▪İŞARETLERİN AÇIKLAMASI: Ürün işaretine bakın. Her öge bir etiket ile tanımlanır (mümkünse). Bu etikette koruma tipinin yanı sıra diğer bilgiler de yer alır. ① Üretici tanımlaması / ② KKE'nin tanımlanması / ③ Ölçü sistemi / ④ Yürürlükteki düzenlemelere göre uygunluk göstergesi (resimli simgeler). / ⑤ piktogramlar "I": Kullanım öncesinde kullanım kitapçığını okuyun. / ⑥ Ürünün uygun olduğu normun numarası (PART3) / ⑦ Parti numarası, / Üretim tarihi/ ⑧ Büyük Britanya işareti (varsa)/-**ZH** **标记:** ▪示意符号解释: 见产品标签。 每件产品通过内部的标签标识（如有可能）。标签标识提供的防护级别及其它信息。 ① 制造商识别号 / ② EPI识别码 / ③ 尺寸制 / ④ 根据现行规定（图标）表示合规。 / ⑤ 符号 "I": 在使用前阅读操作说明. / ⑥ 产品合规的标准号 (PART3) / ⑦ 批号， / 生产日期/ ⑧ 大不列颠标志 (如适用)/-**SL** **Označevanje:** ▪Piktogrammide tähendus: Glej označevanje na izdelku Vsak izdelek je označen z etiketo (če je mogoče), na kateri je naveden tip zaščite, ki jo izdelek omogoča, in druge informacije. ① Identifikacija proizvajalca / ② Identifikacija osebnega zaščitnega sredstva (PPE) / ③ Sistem velikosti / ④ Navedba skladnosti glede veljavnih predpisov (piktogrami). / ⑤ simboli "I": Pred uporabo pozorno preberite navodilo. / ⑥ številka norme, s katero je izdelek usklajen (PART3) / ⑦ številka serije, / Datum uporabe/ ⑧ Oznaka Velike Britanije (po potrebi)/-**ET** **Märgistus:** ▪Pomen piktogramov: Vt toote märgistus. Iga toode on tähistatud andmesildiga (kui võimalik). Sellel on märgitud pakutava kaitse tüüp ja muud andmed. ① Valmistaja logotüüp / ② Isikukaitsevahendi andmed / ③ Suurussüsteem / ④ Tüübivastavuse tähis vastavalt kehtivale seadusandlusele (piktogrammid). / ⑤ piktogrammid "I": Enne kasutamist lugege juhend läbi. / ⑥ Number of standard, millele toode vastab (PART3) / ⑦ partiinumber, / Kasutuse kuupäev/ ⑧ Suurbritannia märgistus (kui on kohaldatav)/-**LV** **Marķējums:** ▪Attēlu nozīme: Skatīt produkta marķējumu Katrai precei ir piestiprināts marķējums (ja iespējams). Tajā ir norādīts aizsardzības veids, kā arī cita informācija. ① Ražotāja identifikācija / ② IAL identifikācija / ③ Izmēru sistēma / ④ Norāde par atbilstību saskaņā ar spēkā esošajiem noteikumiem (simboli). / ⑤ piktogrammas "I": Pirms lietošanas izlasīt lietošanas instrukciju. / ⑥ standarta, kurai aprīkojums atbilst, numurs (PART3) / ⑦ partijas numurs, / Ražošanas datums/ ⑧ Apvienotās Karalistes marķējums (ja piemērojams)/-**LT** **Ženklinimas:** ▪Piktogramų reikšmė: Žr. gaminio ženklinimą Kiekvienas produktas yra pažymėtas etikete (jei įmanoma). Joje nurodoma numatyta apsauga ir kita informacija. ① Gamintojo identifikavimas / ② AAP identifikacija / ③ Dydžių sistema / ④ Atitikimo galiojančių reglamenų reikalavimams patvirtinimas (simboliai). / ⑤ piktogramos "I": Prieš naudojimą būtina perskaityti naudojimo instrukciją. / ⑥ normos, kurią atitinka gaminys, numeris (PART3) / ⑦ partijos numeris, / Naudojimo data/ ⑧ Didžiosios Britanijos žymėjimas (jei taikytina)/-**SV** **Märkning:** ▪Symbolernas betydelse: Se produktmärkning. Varje produkt är identifierad med en etikett (om möjligt). Denna indikerar skyddstypen som den erbjuder samt annan information. ① Tillverkarens beteckning / ② Identifikation av personlig skyddsutrustning / ③ Storlekar / ④ Angivande av överensstämmelse enligt gällande föreskrifter (symboler). / ⑤ piktogrammen "I": Läsa instruktionsbroschyren före användning. / ⑥ Numren på standarderna som produkten överstämmer med (PART3) / ⑦ Serienummer, / Tillverkningsår/ ⑧ Märkning Storbritannien (om tillämpligt)/-**DA** **Mærkning:** ▪Betydning af piktogrammerne: Se produktmærkningen. Hvert produkt er identificeret med en indvendig etiket (hvis muligt). Denne angiver beskyttelsestype samt andre informationer. ① Identifikation af fabrikanten / ② Identifikation af personligt værnemiddel / ③ Størrelsessystem / ④ Indikationen på overholdelse af gældende regulativer (symboler). / ⑤ piktogrammerne "I": Læs brugervejledningen før ibrugtagning. / ⑥ Nummer på den norm, produktet er i overensstemmelse med, (PART3) / ⑦ Partinummer, / Fabrikationsdato/ ⑧ Storbritannien mærkat (hvor det er nødvendigt)/-**FI** **Merkinnät:** ▪SYMBOLIEN SELITYS: Katso tuotemerkinnät. Tuote tunnistetaan aina etiketistä (jos mahdollista). Etiketti osoittaa tarjottavan suojauksen tyypin sekä muuta tietoa. ① Valmistajan tunnistusmerkintä / ② Henkilösuojaintunnus / ③ Kokojärjestelmä / ④ Vaatimustenmukaisuusmerkintä voimassa olevien määräysten mukaisesti (kuvakkeet). / ⑤ kuvasymbolit "I": Lue käyttöohjeet ennen käyttöä. / ⑥ standardit, joiden vaatimukset tuote täyttää (PART3) / ⑦ erän numero, / Valmistusvuosi/ ⑧ Ison-Britannian merkintä (Jos sovellettavissa)/-**NO** **Merking:** ▪BETYDNING AV MARKERINGER: Se produktmerking. Hvert produkt er identifisert med en etikett (hvis mulig). Dette indikerer hvilken type beskyttelse som tilbys, samt annen informasjon. ① Produsentidentifikasjon / ② Identifisering av PVU / ③ Størrelsessystem / ④ Indikasjon på samsvar i henhold til gjeldende reguleringer /symboler). / ⑤ piktogram "I": Les bruksanvisningen før bruk. / ⑥ antall standarder som produktet overholder (PART3) / ⑦ batchnummeret, / Produksjonsdato/ ⑧ GB-merket (Se)/-

AR **العلامات:** ▪معنى بطاقات التعريف: انظر علامة المنتج. يتم تحديد كل عنصر وتعريفه من خلال الملصق (إن أمكن). وتشير هذه الملصقات إلى نوع الحماية التي يوفرها الجهاز، إضافة إلى معلومات أخرى. ① تحديد الجهة المصنِّعة / ② التعرف على معدات الحماية الشخصية / ③ نظام التحجيم / ④ الإشارة إلى الامتثال وفقًا للوائح السارية (الرموز). / ⑤ الرسم التخطيطي "I": يرجى قراءة دليل التعليمات قبل الاستخدام / ⑥ أرقام المعايير التي تمتثل لها المنتجات (PART3) / ⑦ رقم الدفعة / تاريخ الإنتاج/ ⑧ GB علامة بريطانيا العظمى (إن وجد)/-

PART 1

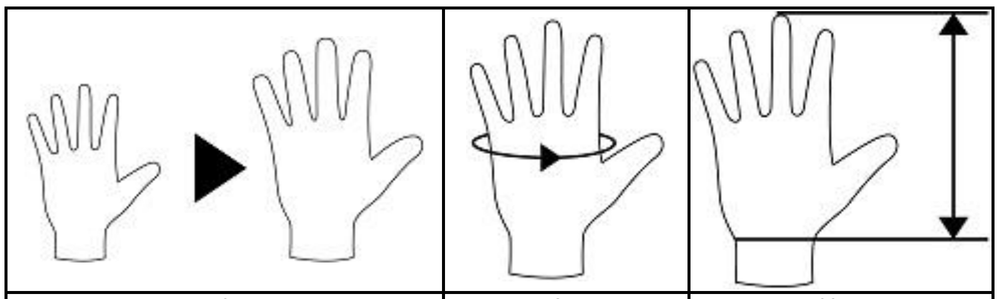

6	152 mm	160 mm
7	178 mm	171 mm
8	203 mm	182 mm
9	229 mm	192 mm
10	254 mm	204 mm
11	279 mm	215 mm
12	304 mm	>215 mm

PART 3 EN407 :

PERFORMANCE LEVEL (1)	A52 (2)
1	100°C - 15s
2	250°C - 15s
3	350°C - 15s
4	500°C - 15s

PART 4

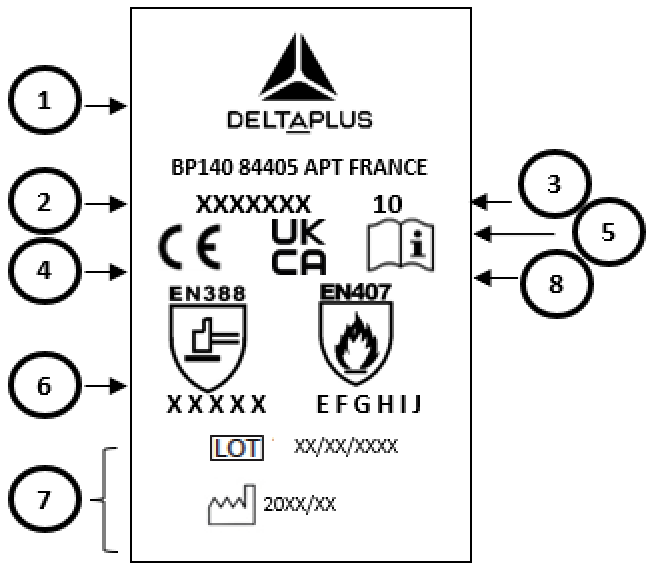

PART 3

TR:İtlahatçı firma : Delta Plus Personnel Giyim ve İş Güvenliği Ekipmanları San. ve Tic. Ltd. Şti. Çobançeşme Mahallesi, Sanayi Caddesi No:58/A-B, Yenibosna, Bahçelievler/ İstanbul –
Türkiye. Tel : +90 212 503 39 94

RU: EAC TP TC 019/2011

UA: 023 ДСТУ EN388:2017
ДСТУ EN407:2005

BR: Importado e distribuído por: Delta Plus Brasil – CNPJ:08.025.426/0001-01 – Rua Barão do Piraí, 111 Vila – Lucia São Paulo SP 03145-010 – SAC: +5511-3103 1000 – deltaplusbrasil.com.br– sac@deltaplusbrasil.com.br
CA N°: O numero do CA está marcado na luva.

EAR: Importador en Argentina: ESLINGAR S.A. - Monroe 1295 (1878) Quilmes - Prov. Bs. As. - ARGENTINA –
Para más información visite: www.deltaplus.com.ar

UK CA This product meets the essential requirements of the Regulation 2016/425 on Personal Protective Equipment, as amended to apply in Great Britain
Module B : Approved Body 0321 - SATRA Technology Centre Ltd, - Wyndham Way, Telford Way, Kettering Northamptonshire – NN16 8SD UK –
Module B: Approved Body 0120 - SGS United Kingdom Limited - Rossmore Business Park - Ellesmere Port, Cheshire CH65 3EN UK
Importer : Delta Plus UK - Premer Way - Blackburn - BB1 2JU -
The Declaration of Conformity can be found on the website www.deltaplus.co.uk in the data of the product.
Any reference to regulations in this document is meant to be made in reference to the UK law as far as the personal protective equipment is assessed to UKCA Conformity Assessment